Approved For Release 2001/12/05 : CIA-RDP83-00415R004300100001-1

25X1A

CENTRAL INTELLIGENCE AGENCY

THIS IS AN ENCLOSURE TO [redacted]
DO NOT DETACH

1. Lt. Col. Sonin, chief of the NTO/MES, Berlin-Rummelsberg, Hauptstrasse 9-15 (Aceta Haus) returned from Russia three weeks ago. Vasinkov, Russian engineer, who used to work on Ersatzprüfschaltungen at the NTO/MES as well as at the Rectifier Bureau, Berlin-Oberschöneweide, Wilhelminenhofstrasse 83-85, left for Russia in the middle of August. Martinov, Russian business manager of the NTO/MES was sent to Russia because of black marketing, embezzlement and other shady deals. Captain Grois, who used to be acting chief for Lt. Col. Sonin during his absence, is supervising construction of a corona measuring installation at the AEG Fabriken für Transformatoren und Hochspannungsschalter VEB.

2. Dr. Schulze, German chief of the NTO/MES, has accepted a position with BEWAG, Berlin, his former employer before the war. Dr. Hammeister, of the DC department of the NTO/MES, is now with a firm in Frankfurt, while Herr Meyer, of the AC department of the NTO/MES, has joined the AEG in Düsseldorf. Herr Lindner, of the DC department of the NTO/MES, has accepted a position with Siemens in Bobingen.

3. The research program of the NTO/MES for the year 1950 has been sent to Moscow for approval. If the program should be approved, the NTO/MES might last well into 1950. If not, it will go the way of other Russian technical bureaux and probably come under an SAG.

4. Professor Kaganov, who is with the Moscow Power Institute "Molotov" and the All Union Institute of Electrical Engineering (WEI), made a technical report entitled "DC System of Long Distance Power Transmission" translated from Russian into English by Dr. Ing. F. Busemann and published in 1948 by the British Electric and Light Industries Research Association, 15 Savoy Street, London W.C. 2. It is believed that some of the diagrams and calculations in this report were plagiarized by Professor Kaganov from technical reports prepared by Dr. Günther Dobke, German chief of the Rectifier Bureau. During the war, Professor Kaganov, a Lt. Col., was head of the rectifier department at the all-Russian Technical Institute, Moscow, WEI, and frequently visited Berlin in order to obtain technical information.

5. Inclosed are photostatic copies of technical descriptions and servicing instructions of technical installations shipped to Russia by the NTO/MES in August and September 1949. These reports are entitled:

   a. "Brenndauerüberwachung", written in August 1949.

   b. "Überstromschutz", written in August 1949.

   c. "Gitterfernabschaltung", written in July 1949.

   d. "Anweisung für den Rückzündungsschutz der Grossanlage", written in August 1949.

Approved For Release 2001/12/05 : CIA-RDP83-00415R004300100001-1

Approved For Release 2001/12/05 : CIA-RDP83-00415R004300100001-1

FORM NO. 51-61
MAY 1949

INTELLOFAX 5

CLASSIFICATION SECRET

25X1A

CENTRAL INTELLIGENCE AGENCY

INFORMATION REPORT

REPORT NO. [redacted]

CD NO.

COUNTRY Germany (Russian Zone)

DATE DISTR. 20 Feb. 1950

SUBJECT Activities of NTO/MES, Berlin-Hammelsberg

NO. OF PAGES

PLACE ACQUIRED 25X1A

Return to CIA Library

NO. OF ENCLS. (LISTED BELOW) 8

DATE OF INFO ACQUIRED [redacted] 25X1C

SUPPLEMENT TO REPORT NO.

[redacted]

SOURCE

Inclosed are photostated copies of technical descriptions and servicing instructions of technical installations shipped to Russia by the NTO/MES in August and September 1949. They are sent to you for retention in the belief that they are of interest to you.

Encls.: 8 (121 pages).

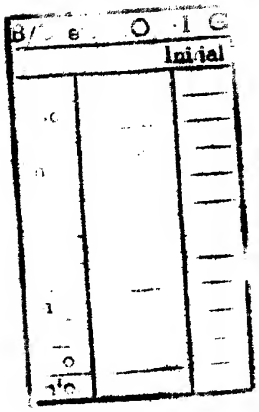

THIS DOCUMENT HAS AN ENCLOSURE ATTACHED

25X1A

[redacted]

25

CLASSIFICATION SECRET

NSRB		DISTRIBUTION					

Approved For Release 2001/12/05 : CIA-RDP83-00415R004300100001-1

d For Release 2001/12/05 : CIA-RDP83-00415R004300100001-

25X1A

[redacted]

gehört zu 201-HO-4000

Stückzahl	Benennung	Norm	Werkstoff	Teil	Zeichnungs-Nr.	Bemerkung
8	Scheibe	6,4	DIN 125	St	66	verzinkt
6	Federring	A3	DIN 127	Federst.	65	verzinkt
8	Federring	A8	DIN 127	Federst.	64	verzinkt
12	Scheibe	8,4	DIN 125	St	63	verzinkt
16	Scheibe	5,3	DIN 125	St	62	verzinkt
6	Scheibe	4,3	DIN 125	St	61	verzinkt
8	Sechskantmutter	M3	DIN 934	6 D	60	verzinkt
2	Sechskantmutter	M4	DIN 934	6 D	59	verzinkt
8	Sechskantmutter	M8	DIN 934	6 D	58	verzinkt
12	Sechskantschraube	M8 x 20	DIN 933	5 S	57	verzinkt
8	Sechskantschraube	M6 x 18	DIN 933	5 S	56	verzinkt
8	Sechskantschraube	M5 x 10	DIN 933	5 S	55	verzinkt
2	Senkschraube	M5 x 10	DIN 63	5 S	54	verzinkt
10	Linsenschraube	M4 x 5	DIN 85	5 S	53	verzinkt
4	Linsenschraube	M3 x 8	DIN 85	5 S	52	verzinkt
14	Zylinderschraube	M5 x 15	DIN 84	5 S	51	verzinkt
4	Zylinderschraube	M5 x 8	DIN 84	5 S	50	verzinkt
22	Zylinderschraube	M4 x 15	DIN 84	5 S	49	verzinkt
18	Zylinderschraube	M4 x 10	DIN 84	5 S	48	verzinkt
50	Zylinderschraube	M4 x 5	DIN 84	5 S	47	verzinkt
62	Zylinderschraube	M3 x 10	DIN 84	5 S	46	verzinkt
12	Zylinderschraube	M3 x 8	DIN 84	5 S	45	verzinkt

Stückzahl	Benennung	Norm	Werkstoff	Teil	Zeichnungs-Nr.	Bemerkung
1	Glasscheibe	8,5 x 1 dick			62	aus Fabrikbestand
2	Gummiring	82/70 x 1,5 dick			61	vom Lager
					60	
					59	
					58	
					57	handelsüblich
4	Endwinkel				36	AEG Pl.-Nr. 300 431
2	Endplatte				35	AEG Pl.-Nr. 300 407
26	Kleinklemme				34	AEG Pl.-Nr. 300 400 12
2	Tragschiene	236 lg.			33	AEG Pl.-Nr. 300 430
2	Leiste				32	201-T5-4258
2	Gewindescheibe				31	201-T5-4256
2	Winkel				30	201-T5-4011
3	Schutzplatte				29	201-T5-4010
1	Zwischenplatte				28	201-T5-4257
2	Befestigungswinkel				27	201-T5-3990
1	Versteifungsleiste				26	201-T5-3975
1	Schutzplatte				25	201-T5-3822
2	Schelle				24	201-T5-3821
1	Platte				23	201-T4-3820
2	Schutzplatte				22	201-T5-3804
2	Schutzplatte				21	201-T5-3803
2	Schutzplatte				20	201-T5-3484
2	Steg				19	201-T5-3482
8	Steg				18	201-T5-3481
1	Zwischenstück				17	201-T5-3480
1	Verschlußkappe				16	201-T4-3479
1	Frontplatte				15	201-T3-3972a
1	Rückwand				14	201-T4-3454
1	Deckel				13	201-T4-3971
12	Fuß für Streutrafo				12	201-T5-4254
					11	
					10	
7	Kondensatorentafel				9	201-U3-4255
8	Leiste für Klemmen, vollst.				8	201-U4-4006
1	Platte, vollst.				7	201-U4-3992
1	Apparatetafel für Gittersteuerung				6	201-U3-3987b
1	Apparatetafel für Gittersperrung				5	201-U3-3980
1	Apparatetafel für Erregung				4	201-U3-3973a
1	Halterung, vollst.				3	201-U3-3465
1	Tür, vollst.				2	201-U3-3455
1	Schrankgestell				1	201-U1-3967a

Benennung	Norm	Werkstoff	Teil	Zeichnungs-Nr.	Bemerkung

	Entworfen	Gezeichnet	Geprüft	Gesehen
Tag	22.4.58	3.6.58		
Name	Hellmann	Wu		

Gleichrichter-Büro

201-HO-3968

Maßstab 1:1

Blatt 1 von 1

Nr. 111 vollständig

Approved For Release 2001/12/05 : CIA-RDP83-00415R004300100001-

Approved For Release 2001/12/05 : CIA-RDP83-00415R004300100001-1

Vor dem Zusammenbau alle Eisenteile mit Ausnahme der Apparate
Oberflächenschutz außen: 2×grundiert und 1×lackiert (mit Ausnahme
von Tab. 22 und 23)
innen: 1×grundiert und 1×lackiert
Farbton: maschinengrau nach RAL 7011 (DIN 1842)

Die eingeklammerten Zahlen der Apparate entsprechen den Positions-Nummern der Apparateliste AL 101 und stimmen überein mit den Zahlen des Schaltbildes.

Alle eingebauten Apparate sind mit den Positions-Nummern des Schaltbildes zu kennzeichnen.

Sämtliche Schrauben und Muttern sind nach erfolgter elektrischer Prüfung mit Lack zu sichern.

Leitungsverlegung bzw. -befestigung muß derart erfolgen, daß bei auftretenden Erschütterungen kein Drahtbruch oder unsicherer Kontakt an der Anschlußstelle entsteht.

25X1A

[redacted]

Approved For Release 2001/12/05 : CIA-RDP83-00415R004300100001-1

Approved For Release 2001/12/05 : CIA-RDP83-00415R004300100001-1

25X1A

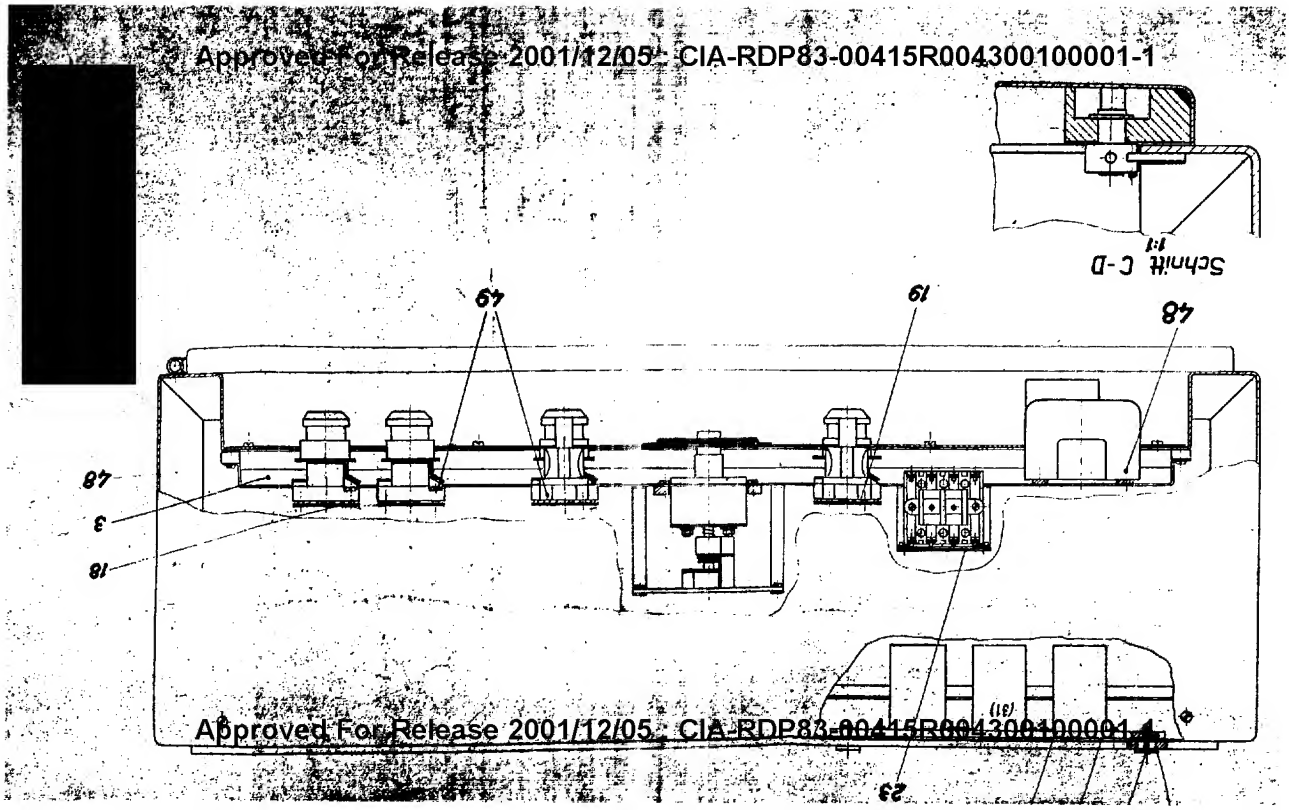

Approved For Release 2001/12/05 : CIA-RDP83-00415R004300100001-1

Approved For Release 2001/12/05 : CIA-RDP83-00415R004300100001-1

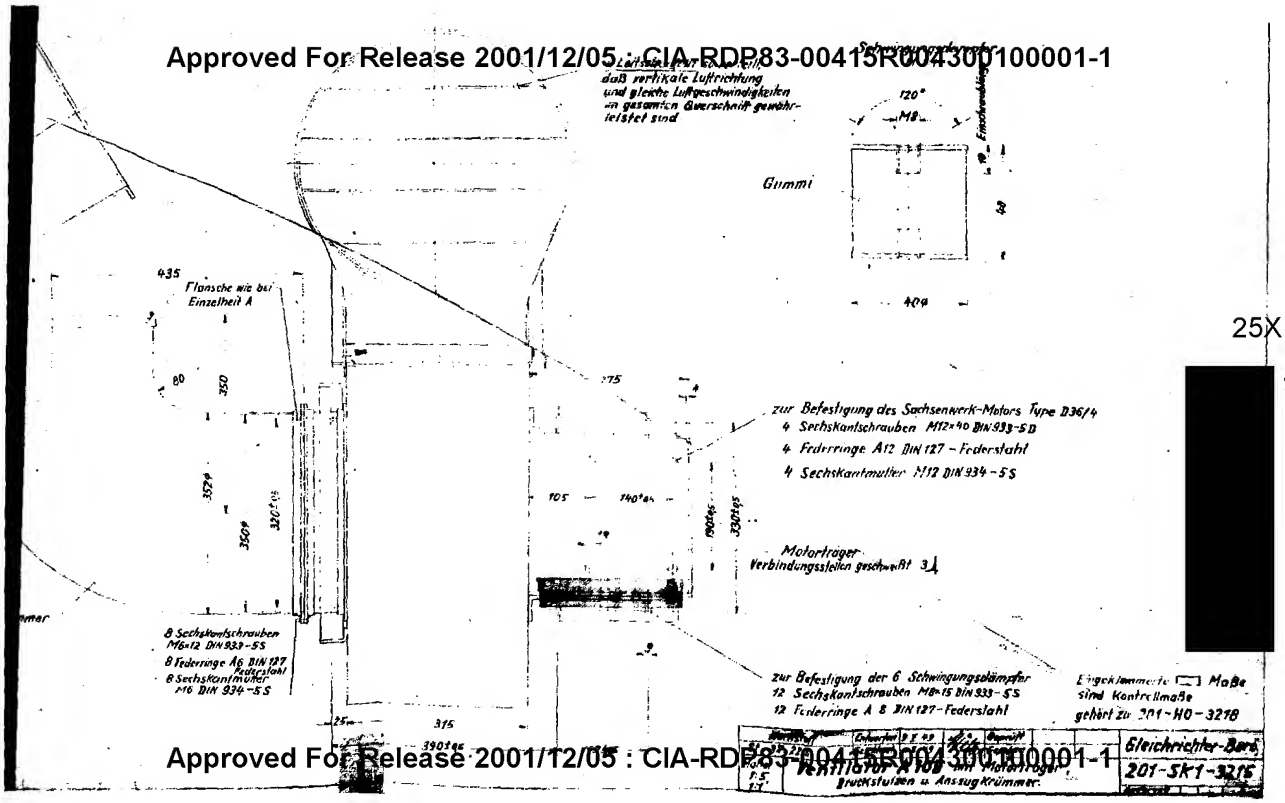

25X1A

[redacted]

Approved For Release 2001/12/05 : CIA-RDP83-00415R004300100001-1

Approved For Release 2001/12/05 : CIA-RDP83-00415R004300100001-1

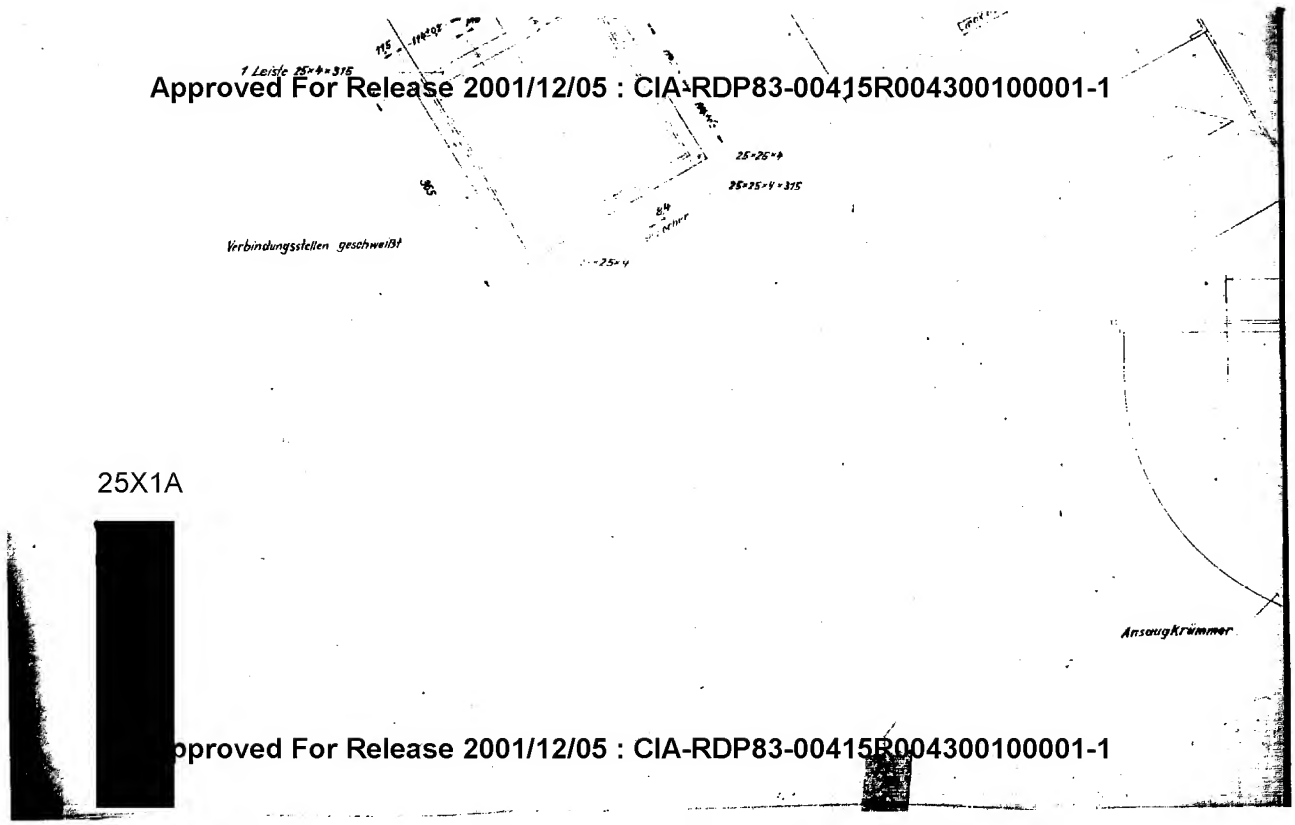

25X1A

Approved For Release 2001/12/05 : CIA-RDP83-00415R004300100001-1

25X1A

Approved For Release 2001/12/05 : CIA-RDP83-00415R004300100001-1

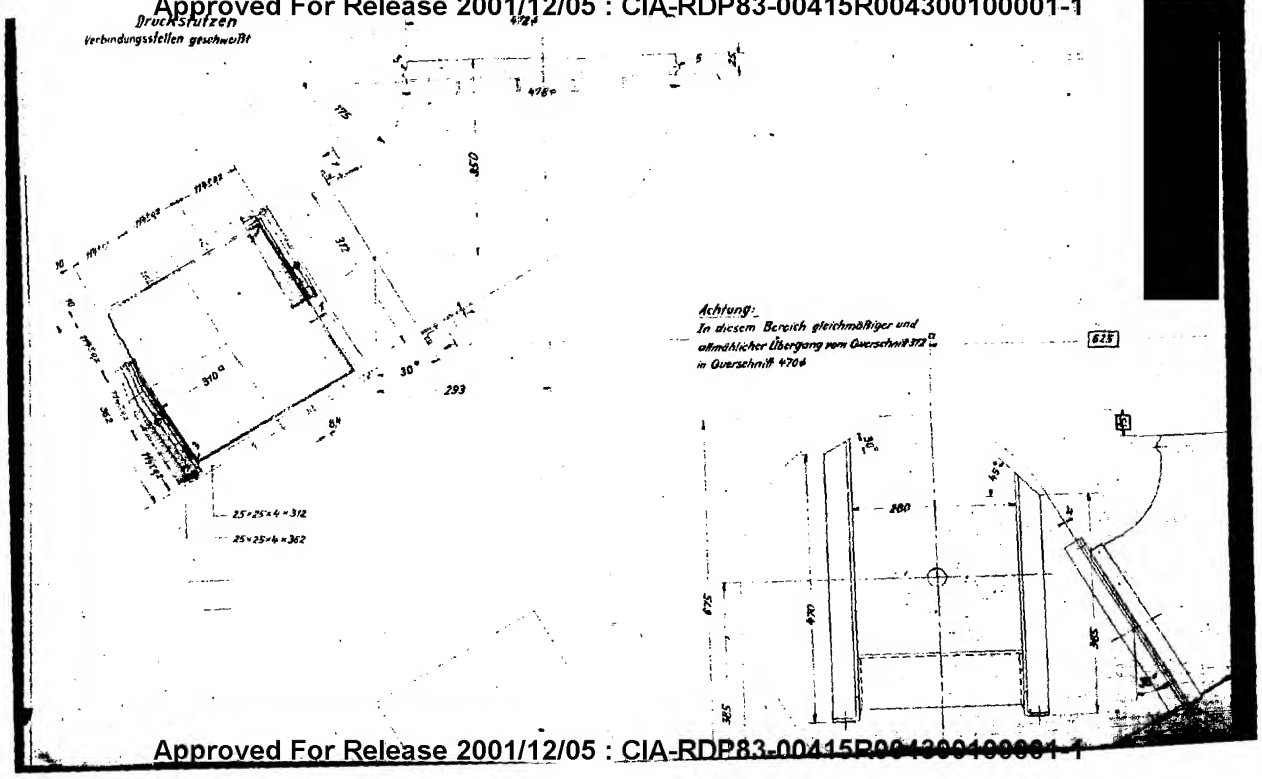

Approved For Release 2001/12/05 : CIA-RDP83-00415R004300100001-1

Approved For Release 2001/12/05 : CIA-RDP83-00415R004300100001-1

25X1A

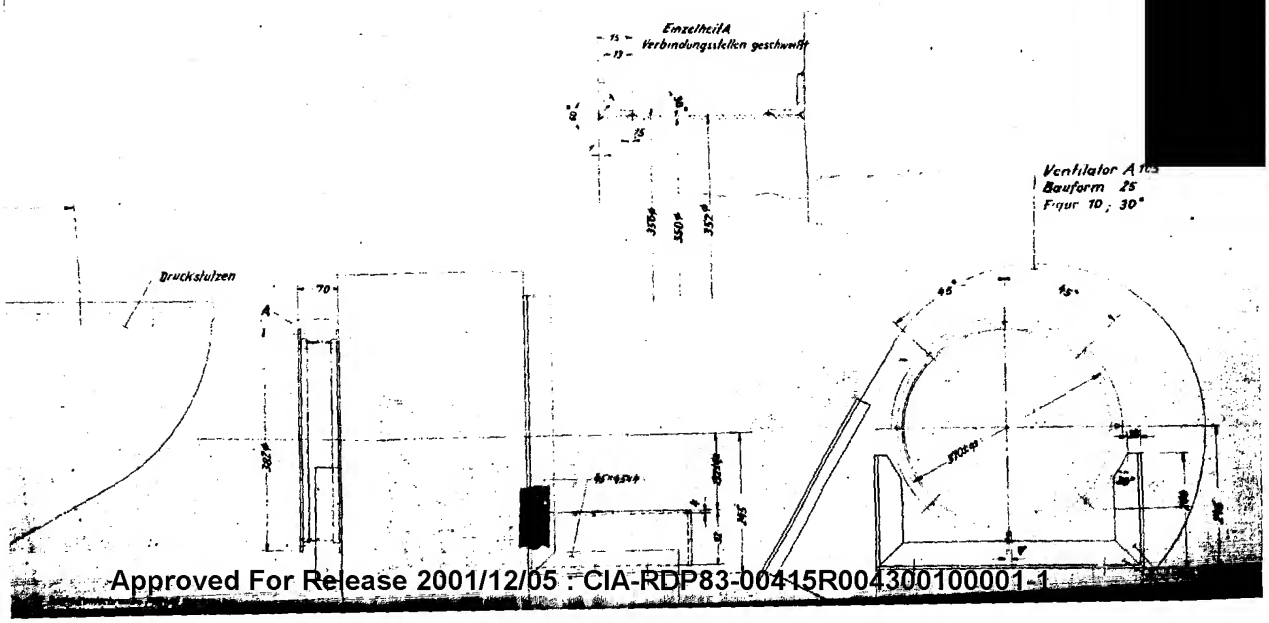

Approved For Release 2001/12/05 : CIA-RDP83-00415R004300100001-1

25X1A

[redacted]

Approved For Release 2001/12/05 : CIA-RDP83-00415R004300100001-1

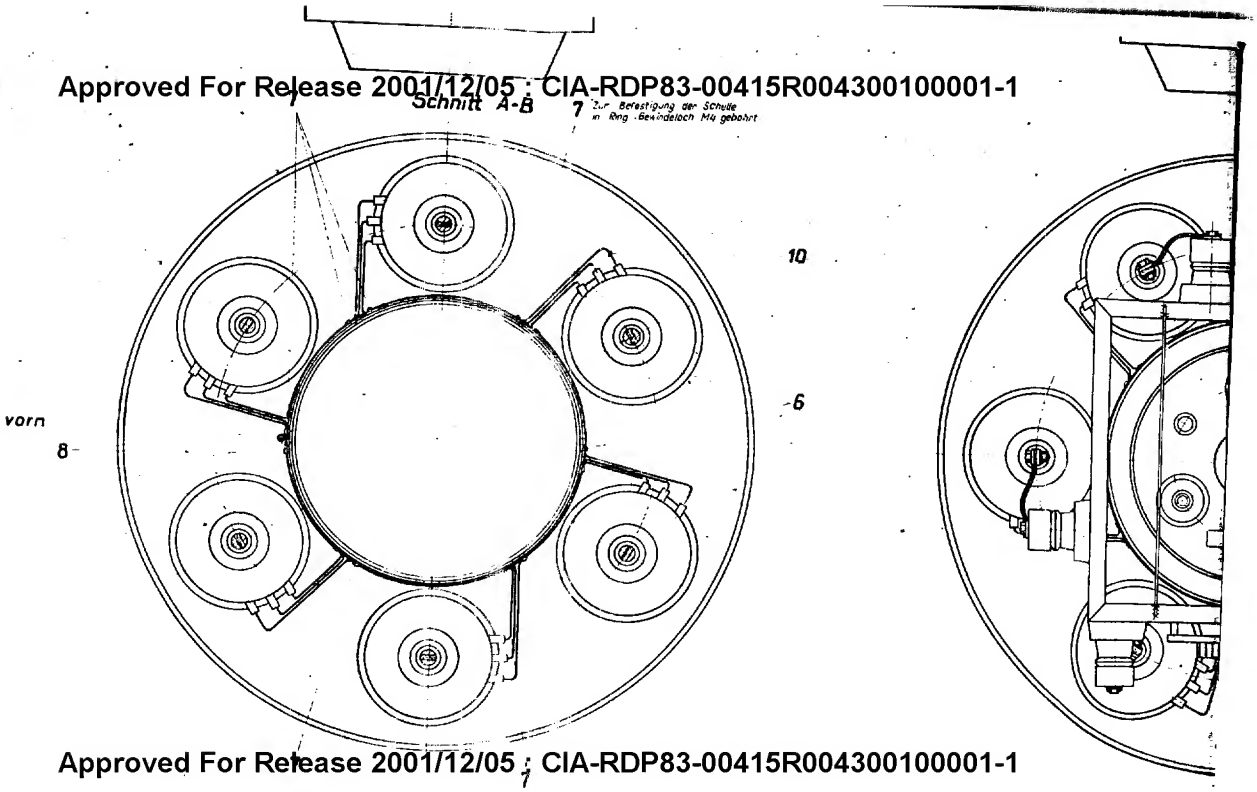

Approved For Release 2001/12/05 : CIA-RDP83-00415R004300100001-1

Approved For Release 2001/12/05 : CIA-RDP83-00415R004300100001-1

25X1A

[redacted]

Verbindungsstellen geschweißt 3

Oberflächenschutz: 2x grundiert und 1x lackiert

Farbton : maschinengrau nach RAL 7011 (DIN 1843)

	4	Kette 2# 180lg.	–	St 00.12	12		verzinkt	
	4	Raubolzen	–	–	11	201-T5-3207		
	16	Sechskantmutter	M10 DIN 934	5.5	10	–	verzinkt	
	16	Federring	A10 DIN 127	Federst.	9	–	verzinkt	
	16	Sechskantschraube	M10×75 DIN 931	5.5	8	–	verzinkt	
	4	Versteifungsblech	–	–	7	201-T5-3196		
	4	Versteifungsblech	–	–	6	201-T5-3195		
	12	Versteifungsblech	–	–	5	201-T5-3194		
	6	Strebe	–	–	4	201-T5-3189		
	1	oberer Rahmen, vollständig	–	–	3	201-U3-3191	Schweißteil	
	1	unterer Rahmen, vollständig	–	–	2	201-U2-3187a	Schweißteil	
	4	Lenkrolle, Zusammenstellung	–	–	1	201-H3-3197		
Stückzahl		Benennung	Norm	Werkstoff	Teil	Zeichngs-Nr.	Bemerkung	Bev.

Änderung: a Teil 2 gezeichnet

Tag	Name	Kathetten	Bezeichnung	Oberteil	Reference
		T-Ay 48	K-Ef-48		
Modst		Kodgen			

Transportwagen für Stromrichter-Einheit 7/6

Gleichrichter-Büro

201-H1-3186

Änderung a

Ersatz für:

Ersetzt durch:

Aufbauen

Approved For Release 2001/12/05 : CIA-RDP83-00415R004300100001-1

25X1A

Approved For Release 2001/12/05 : CIA-RDP83-00415R004300100001-1

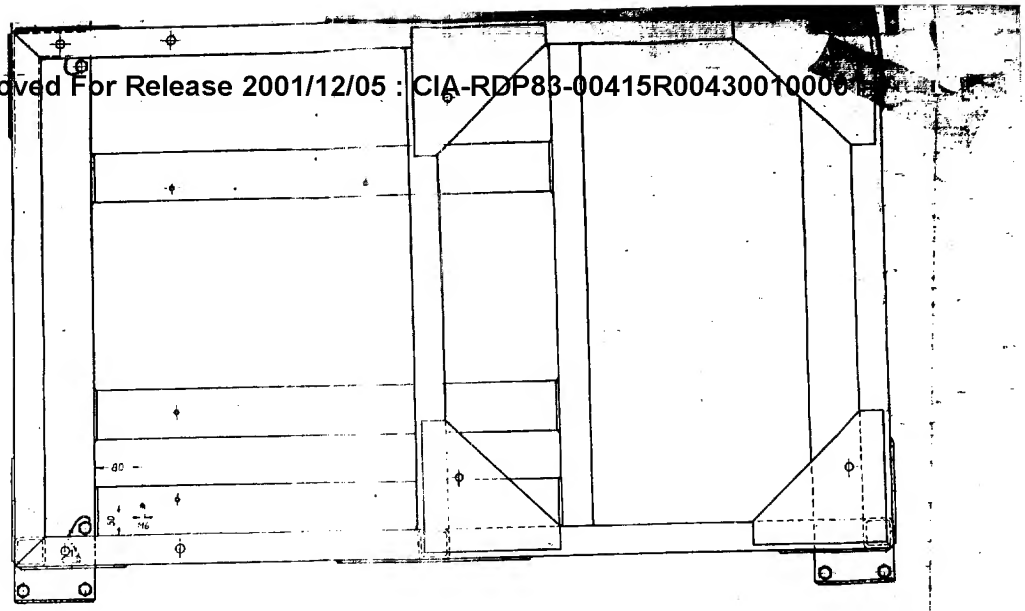

Approved For Release 2001/12/05 : CIA-RDP83-00415R004300100001-1

25X1A

Approved For Release 2001/12/05 : CIA-RDP83-00415R004300100001-1

[redacted]

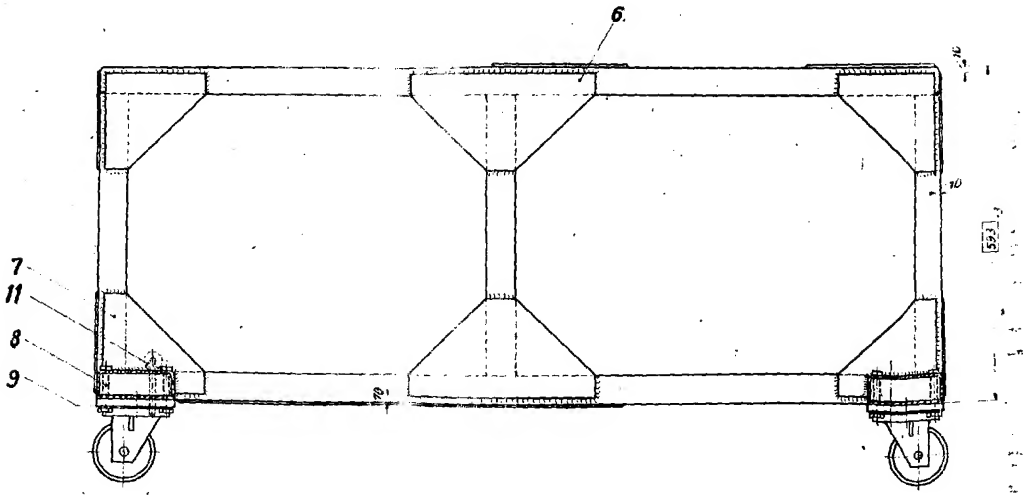

Approved For Release 2001/12/05 : CIA-RDP83-00415R004300100001-1

25X1A

[redacted]

Approved For Release 2001/12/05 : CIA-RDP83-00415R004300100001-1

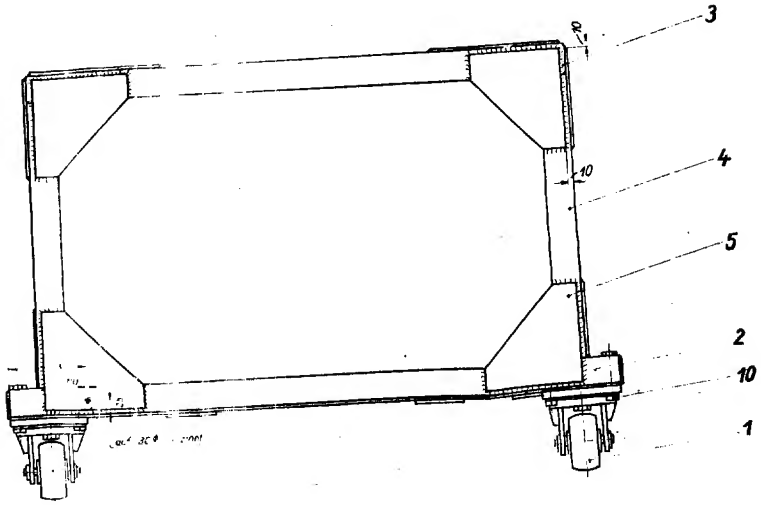

Approved For Release 2001/12/05 : CIA-RDP83-00415R004300100001-1

25X1A

Approved For Release 2001/12/05 : CIA-RDP83-00415R004300100001-1

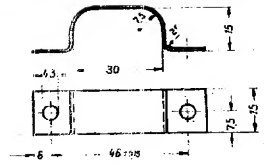

Oberflächenschutz: lackiert
Farbton: maschinengrau nach RAL 7011 (DIN 1842)

Stahlblech 1,5 DIN 1541
gestr. Länge 78,5
▽ entgratet

201-HO-3866
gehört zu 201-HO-3434

Werkstoff St VI. 23	Entw.	30.3.49		Gepr.	9.6.49	GB
	Gez.	30.3.49		Geb.		
Maßstab 1:1	Schelle					201-T5-3821
						Änderung

Approved For Release 2001/12/05 : CIA-RDP83-00415R004300100001-1

25X1A

Approved For Release 2001/12/05 : CIA-RDP83-00415R004300100001-1

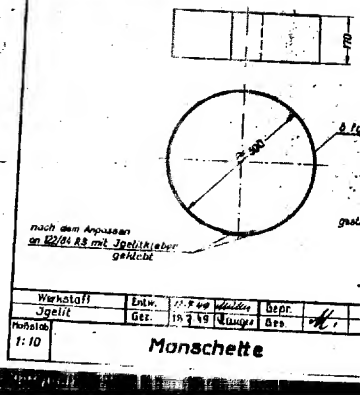

Approved For Release 2001/12/05 : CIA-RDP83-00415R004300100001-1

25X1A

[redacted]

Approved For Release 2001/12/05 : CIA-RDP83-00415R004300100001-1

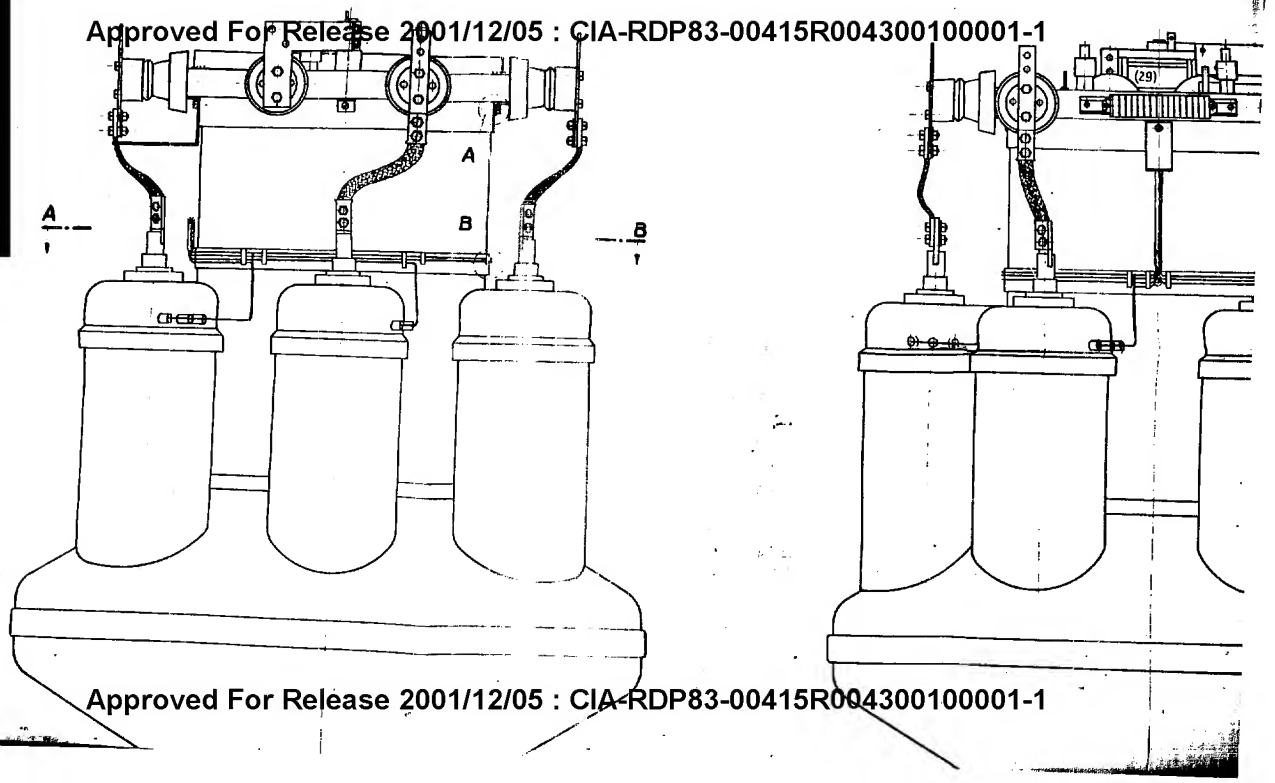

Approved For Release 2001/12/05 : CIA-RDP83-00415R004300100001-1

25X1A

[redacted]

Approved For Release 2001/12/05 : CIA-RDP83-00415R004300100001-1

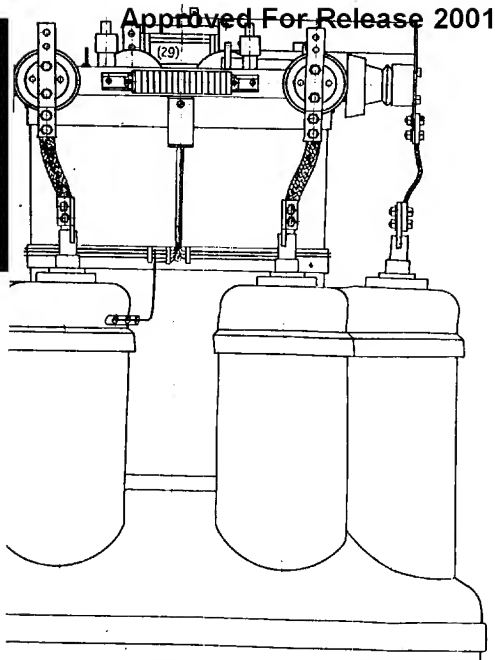

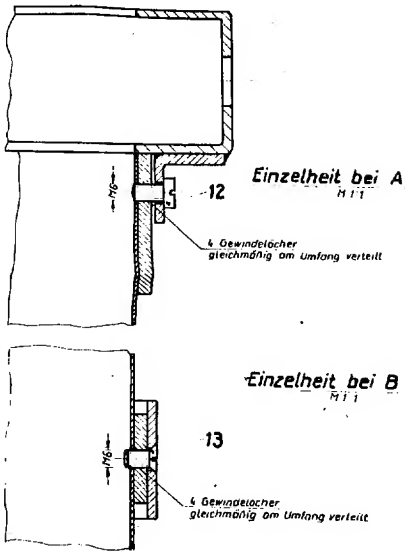

Approved For Release 2001/12/05 : CIA-RDP83-00415R004300100001-1

Approved For Release 2001/12/05 : CIA-RDP83-00415R004300100001-1

25X1A

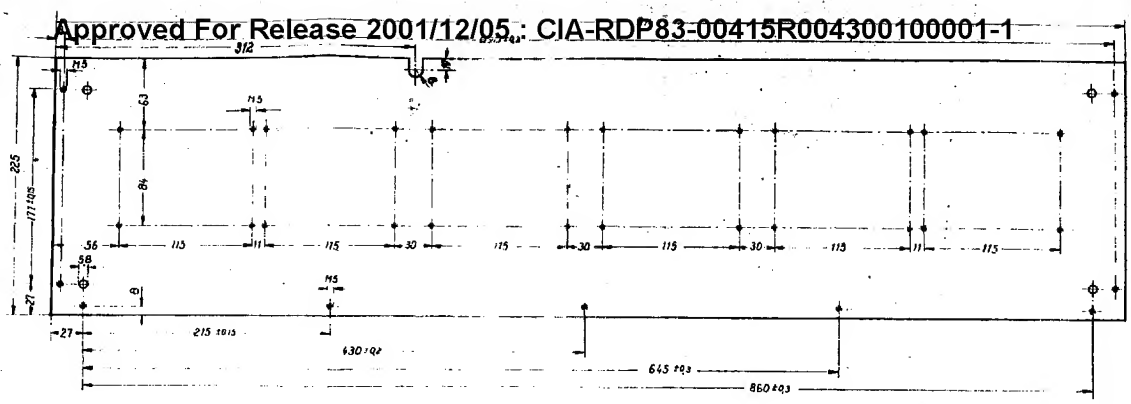

Schnittkanten mit Bakelitlack gestrichen

Hartpapier B DIN 40 605

gehört zu 201-U3-3998

Approved For Release 2001/12/05 : CIA-RDP83-00415R004300100001-1

Werkstoff		GB
Maßstab 1:2,5	Platte für Kondensatoren	201-T3-3997
		Änderung

25X1A

[redacted]

Approved For Release 2001/12/05 : CIA-RDP83-00415R004300100001-1

Nr Stromrichter-Einheit 7/8 Nr 48-1140 je neun Gerät...

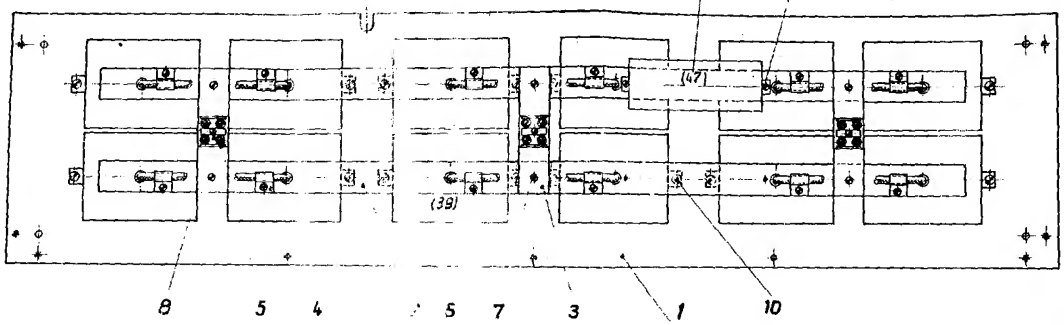

Die eingekl... rerte Zeichnung des Apparates entspricht der Positions Nummer der Apparatezeichnung AL 131

gehört zu 201-H0-4000

Pos.	Benennung	Norm	Werkstoff	Tzh	Zeichng. Nr.	Bemerkung
24	Zylinderschraube M5 × 8	DIN 84	5.5	10		verzinkt
2	Zylinderschraube M3 × 6	DIN 84	5.5	9		verzinkt
3	Zylinderschraube M3 × 20	DIN 84	5.5	8		verzinkt
6	Zylinderschraube M4 × 12	DIN 84	5.5	7		verzinkt
12	Zylinderschraube M4 × 6	DIN 84	5.5	6		verzinkt
3	zweipolige Klemmenleiste ERK 999			5		handelsüblich
12	Schelle			4	201-T5-4002	
3	Leiste			3	201-T5-4004	
2	Haltestreifen			2	201-T4-4003	
1	Platte für Kondensatoren			1	201-T8-3997	

Anzahl | Änderung | Datum | Name

	Entworfen	Gezeichnet	Geprüft	Gesehen
Tag	6.7.49	7.7.49		
Name	Müller			

Maßstab 1:2,5

Kondensatorenplatte (vollständig)

GB

201-U3-3998

Änderung

Ersatz für

Ersetzt durch

Approved For Release 2001/12/05 : CIA-RDP83-00415R004300100001-1

Approved For Release 2001/12/05 :
CIA-RDP83-00415R004300100001-1

[redacted]

25X

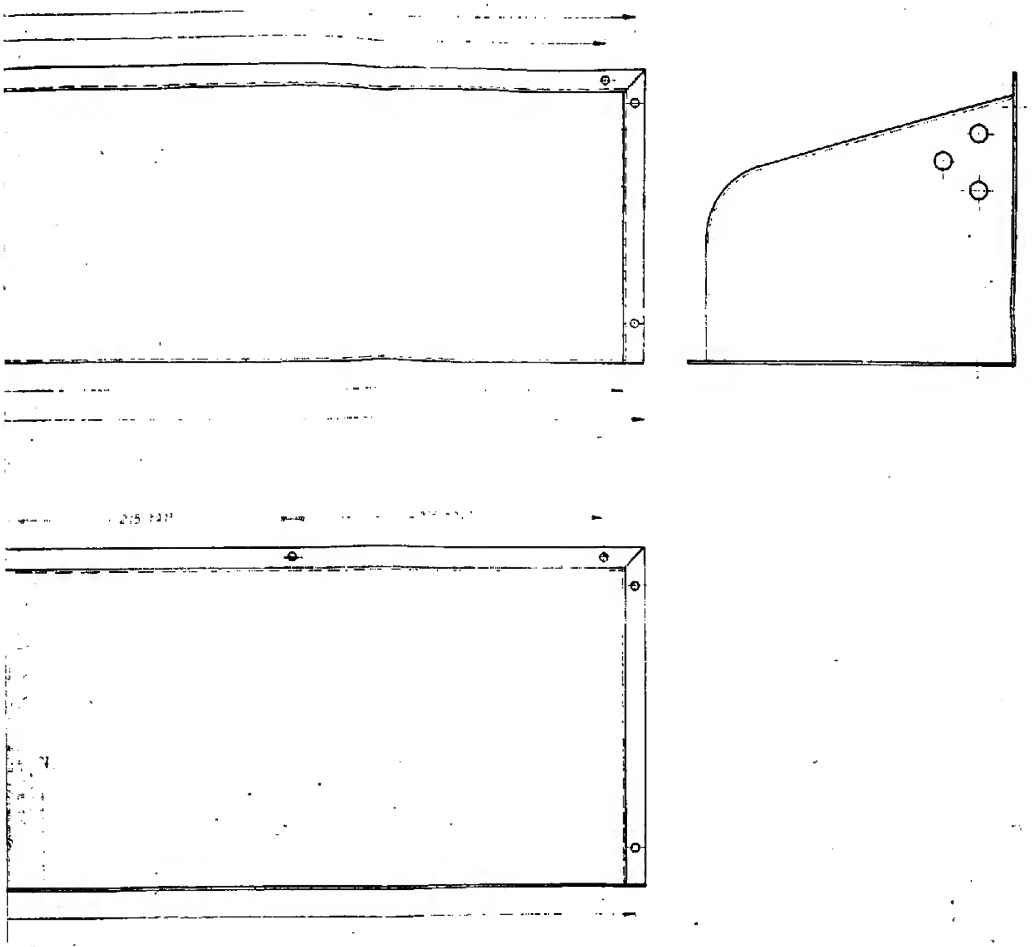

Oberflächenschutz: lackiert
Farbton: maschinengrau nach RAL 7011 (DIN 1842)

gehört zu 201-HO-4000

Schutzkappe Stahlblech 1		DIN 1451	St VI.23	1		
Benennung		Norm	Werkstoff	Teil	Zeichnungs-Nr	Bemerkung

Stückzahl: I I I

Änderung

Entworfen	Gezeichnet	Geprüft	Gesehen
27.6.69	13.3.69		

Norm

Maßstab 1:25

Schutzkappe

Gleichrichter-Büro

201 - T2 - 3999

Änderung
Ersatz für:
Ersetzt durch:

Ausführung

Approved For Release 2001/12/05 :
CIA-RDP83-00415R004300100001-1

Approved For Release 2001/12/05 : CIA-RDP83-00415R004300100001-1

25X1A

[redacted]

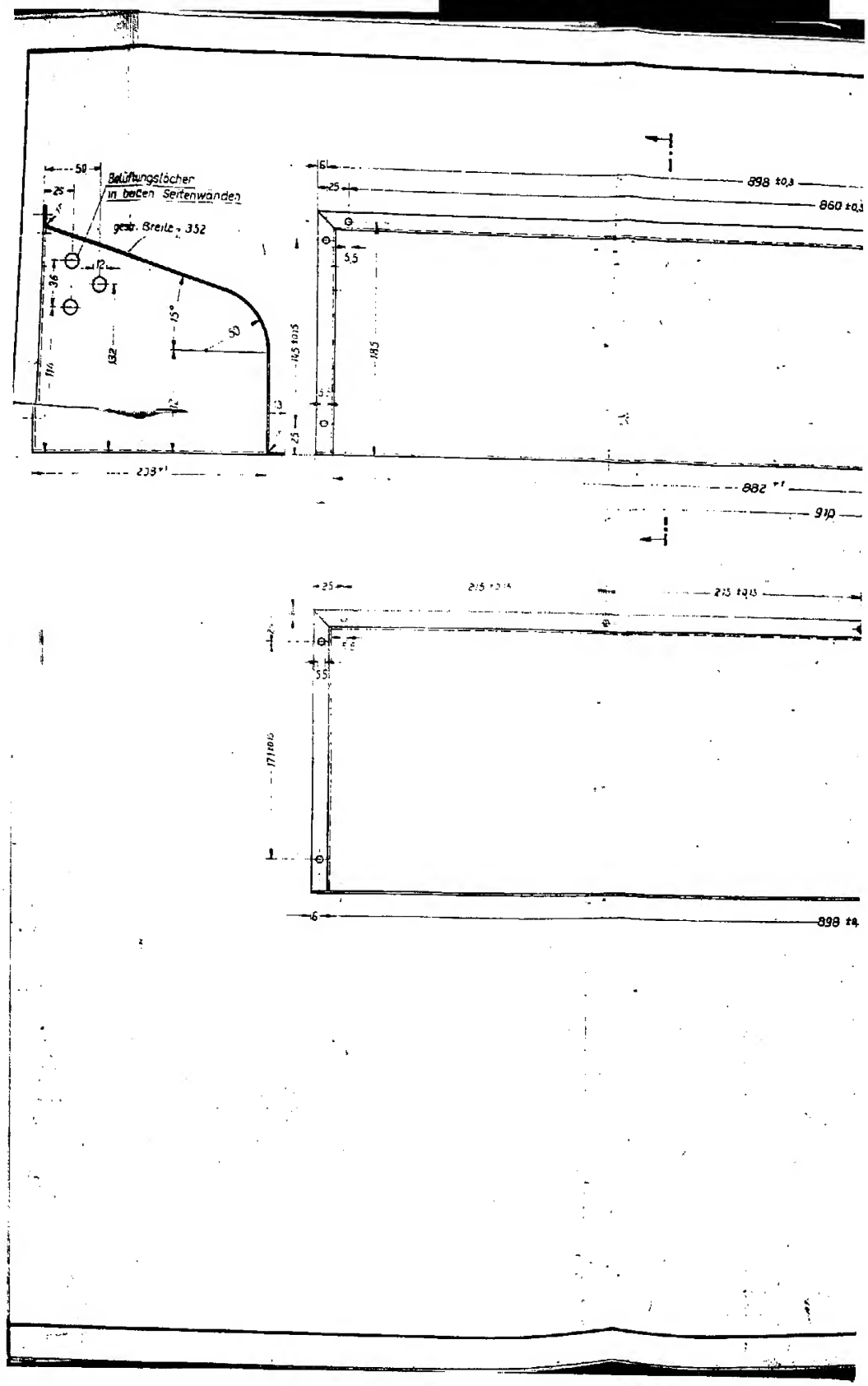

Approved For Release 2001/12/05 : CIA-RDP83-00415R004300100001-1

25X1A

Approved For Release 2001/12/05 : CIA-RDP83-00415R004300100001-1

Stahlblech I DIN 1541
gestr. Länge 22

Oberflächenschutz Lackier
Farbton maschinengrau nach RAL 7011
(DIN 1843)

201-U3-3998
gehört zu 201-U3-3982

Werkstoff St VI 23	Entw.		Gepr.		GB
Maßstab 1:1	Schelle				201-T5-4002
					Änderung

Approved For Release 2001/12/05 : CIA-RDP83-00415R004300100001-1

Approved For Release 2001/12/05 :
CIA-RDP83-00415R004300100001-1

[redacted]

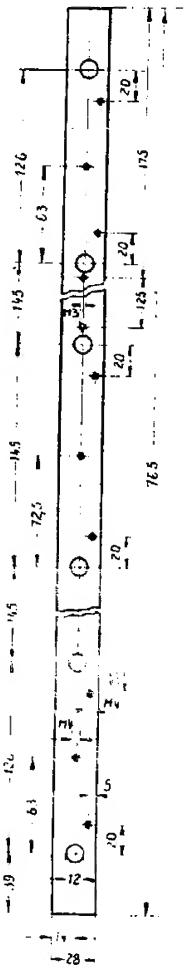

Schnittkanten mit Bakelitlack

Hartpapier a DIN 40 605

gehört zu 201-03-3998

Werkstoff	Entw	12.7.49	Gepr		
Hp III	Gez	12.7.49	Ges		GB
Maßstab 1:25	Haltestreifen				201 - T4 - 4003
					Änderung

Approved For Release 2001/12/05 :
CIA-RDP83-00415R004300100001-1

25X1A

Approved For Release 2001/12/05 : CIA-RDP83-00415R004300100001-1

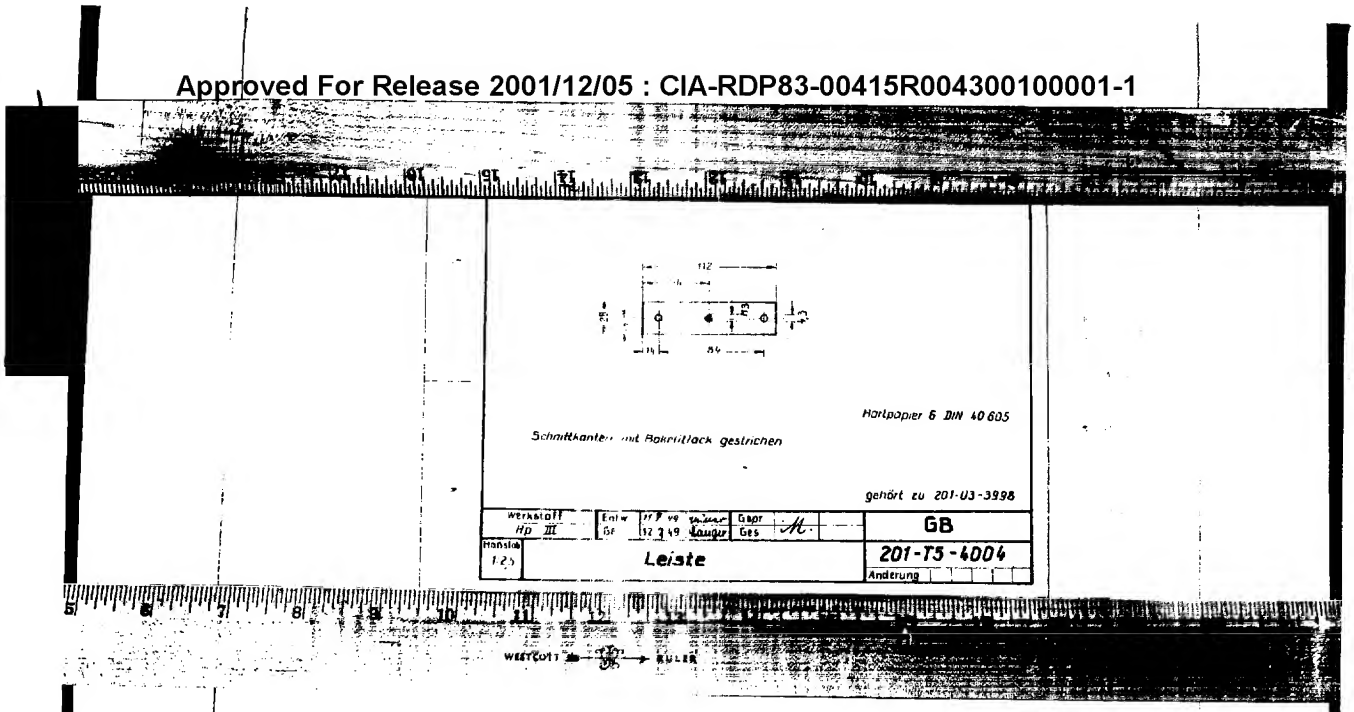

Approved For Release 2001/12/05 : CIA-RDP83-00415R004300100001-1

25X1A

Approved For Release 2001/12/05 : CIA-RDP83-00415R004300100001-1

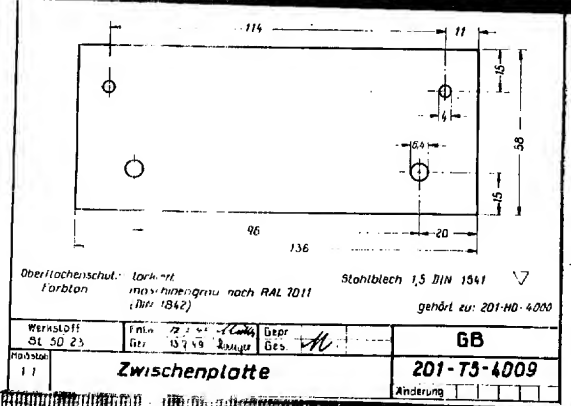

Approved For Release 2001/12/05 : CIA-RDP83-00415R004300100001-1

Approved For Release 2001/12/05 : CIA-RDP83-00415R004300100001-1

25X1A

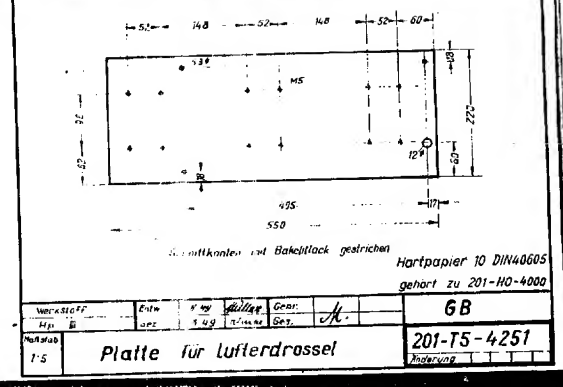

Approved For Release 2001/12/05 : CIA-RDP83-00415R004300100001-1

25X1A Approved For Release 2001/12/05 : CIA-RDP83-00415R004300100001-1

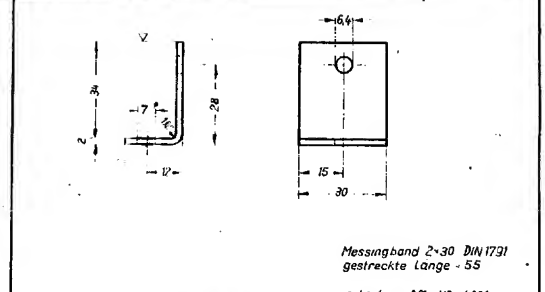

Approved For Release 2001/12/05 : CIA-RDP83-00415R004300100001-1

Approved For Release 2001/12/05 : CIA-RDP83-00415R004300100001-1

25X1A

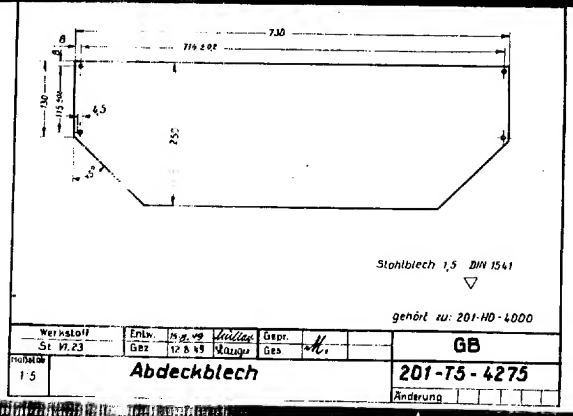

Approved For Release 2001/12/05 : CIA-RDP83-00415R004300100001-1

Approved For Release 2001/12/05 : CIA-RDP83-00415R004300100001-1

25X1A

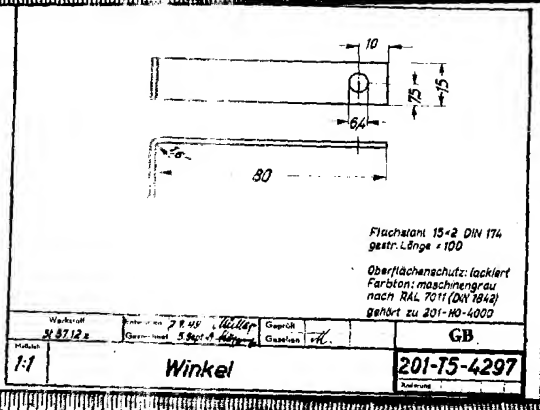

Approved For Release 2001/12/05 : CIA-RDP83-00415R004300100001-1

25X1A

Approved For Release 2001/12/05 : CIA-RDP83-00415R004[redacted]00100001-1

Schildergröße 10[illegible] × 52 nach DIN 825

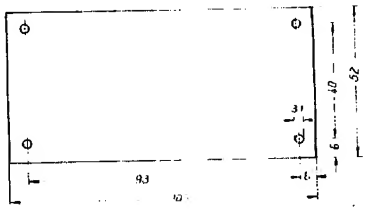

НТО МЭП
Бюро РВ
ТИП
ФАБР №
Г
КВ

Schrift, Schriftfeld und Umrandung matt auf schwarzem Grund.

Werkstoff Alu-Blech 0,5	Entwurf gezeichnet 28.6.61		Angenommen		GB
Maßstab 1:1	Leistungsschild				100-T4-1872
					Änderung

A[redacted] For Release 2001/12/05 : CIA-RDP83-00415[redacted]0100001-1

Approved For Release 2001/12/05 : CIA-RDP83-00415R004300100001-1

25X1A

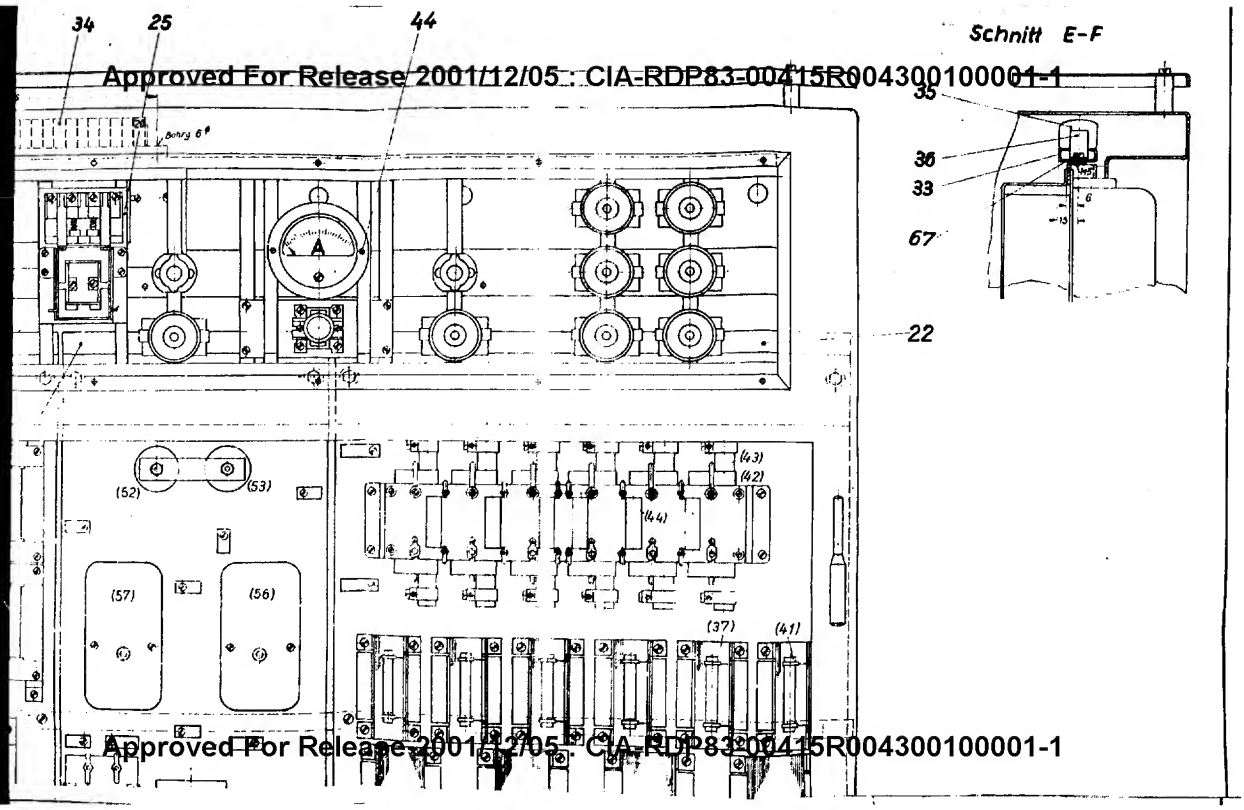

Approved For Release 2001/12/05 : CIA-RDP83-00415R004300100001-1

25X1A

[redacted]

Approved For Release 2001/12/05 : CIA-RDP83-00415R004300100001-1

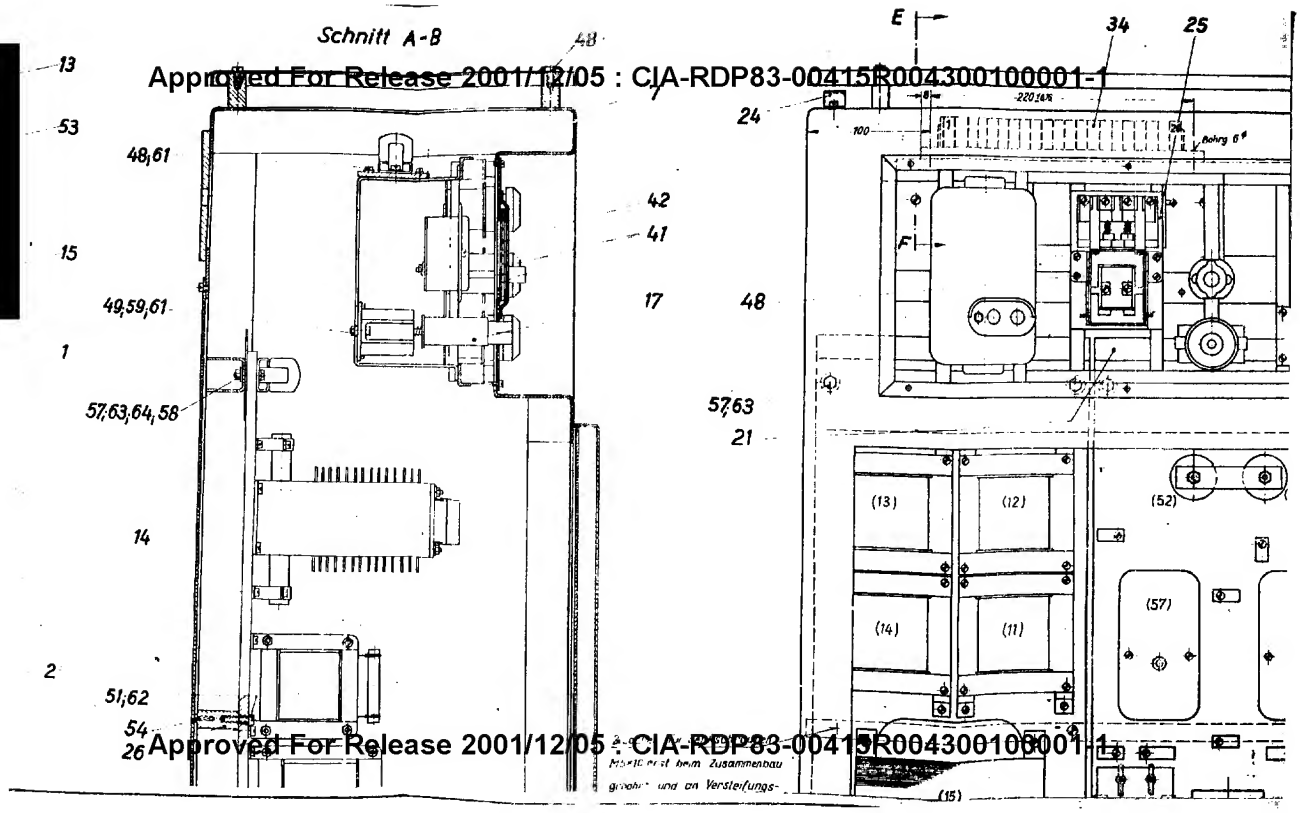

Approved For Release 2001/12/05 : CIA-RDP83-00415R004300100001-1

25X1A

[redacted]

Approved For Release 2001/12/05 : CIA-RDP83-00415R004300100001-1

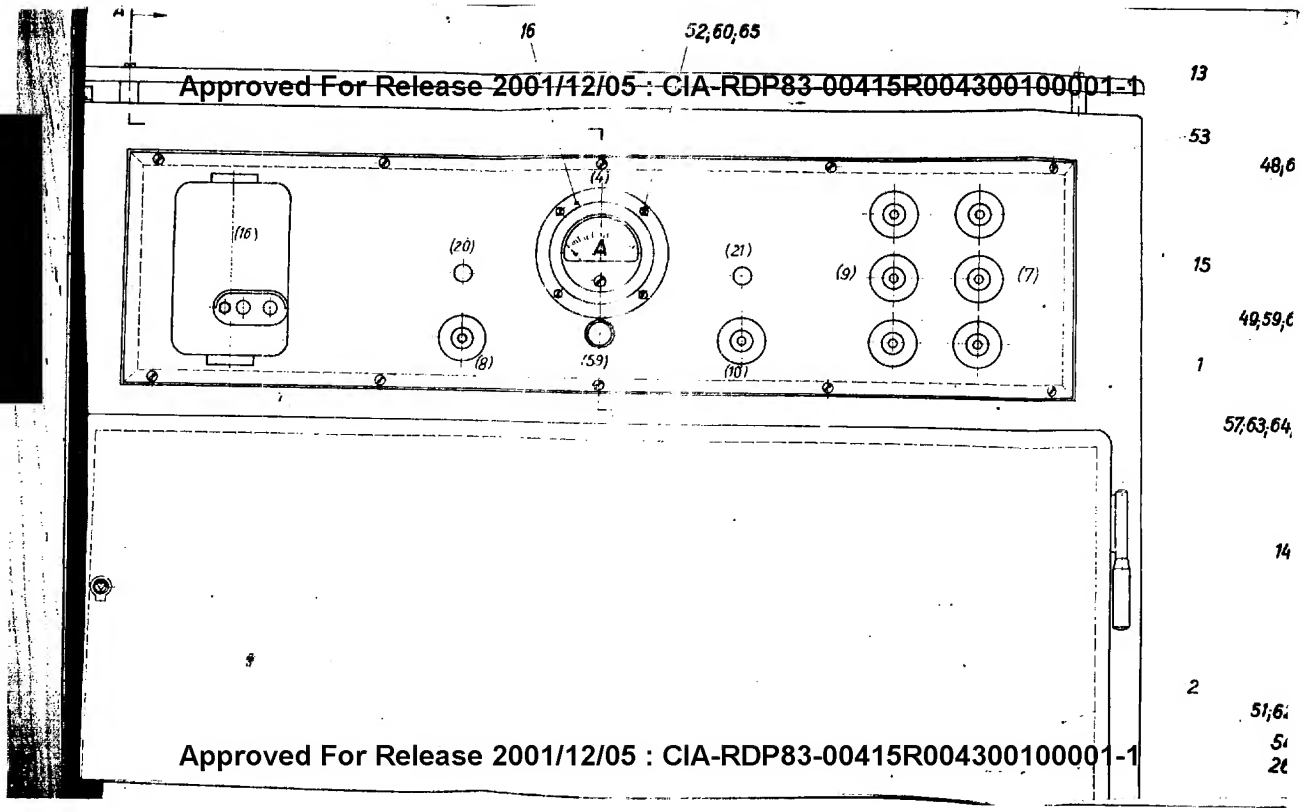

Approved For Release 2001/12/05 : CIA-RDP83-00415R004300100001-1

Approved For Release 2001/12/05 : CIA-RDP83-00415R004300100001-1

25X1A

[redacted]

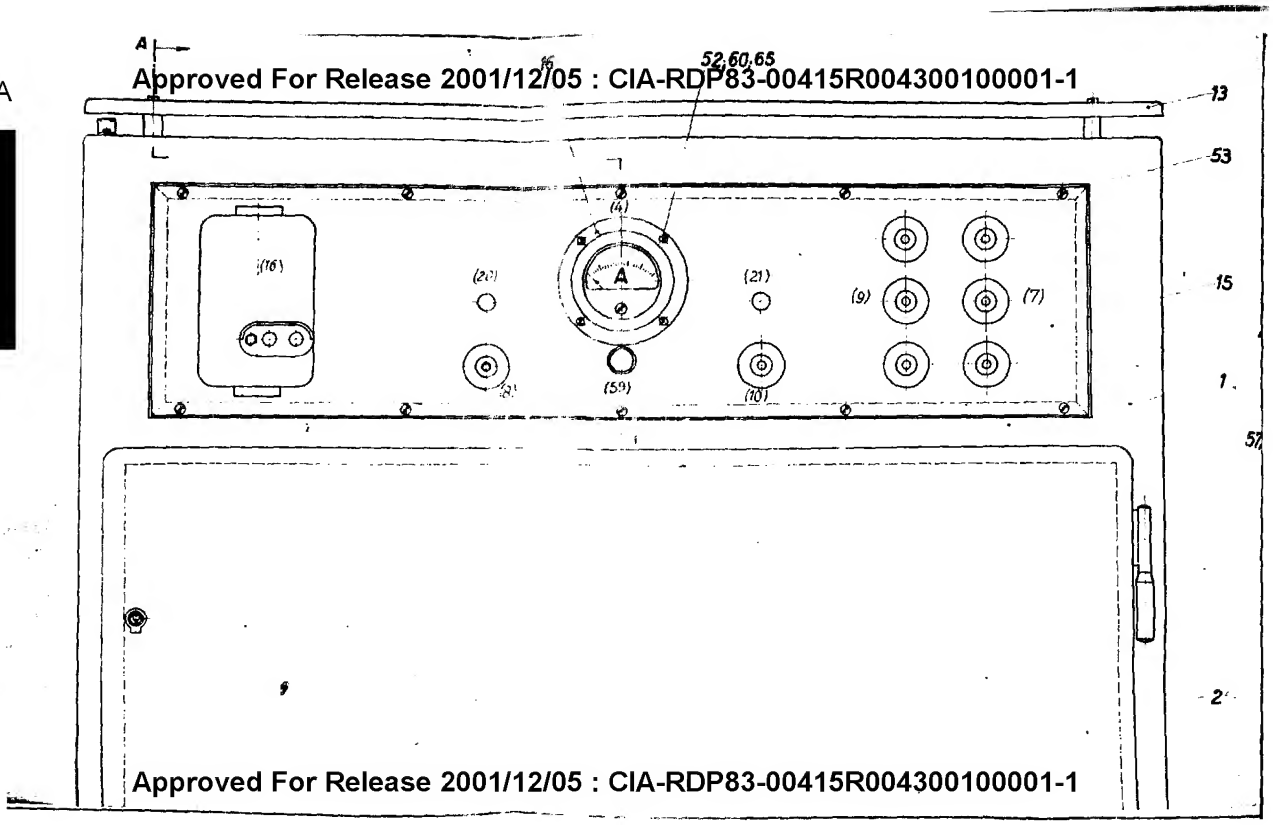

Approved For Release 2001/12/05 : CIA-RDP83-00415R004300100001-1

25X1A

[redacted]

Approved For Release 2001/12/05 : CIA-RDP83-00415R004300100001-1

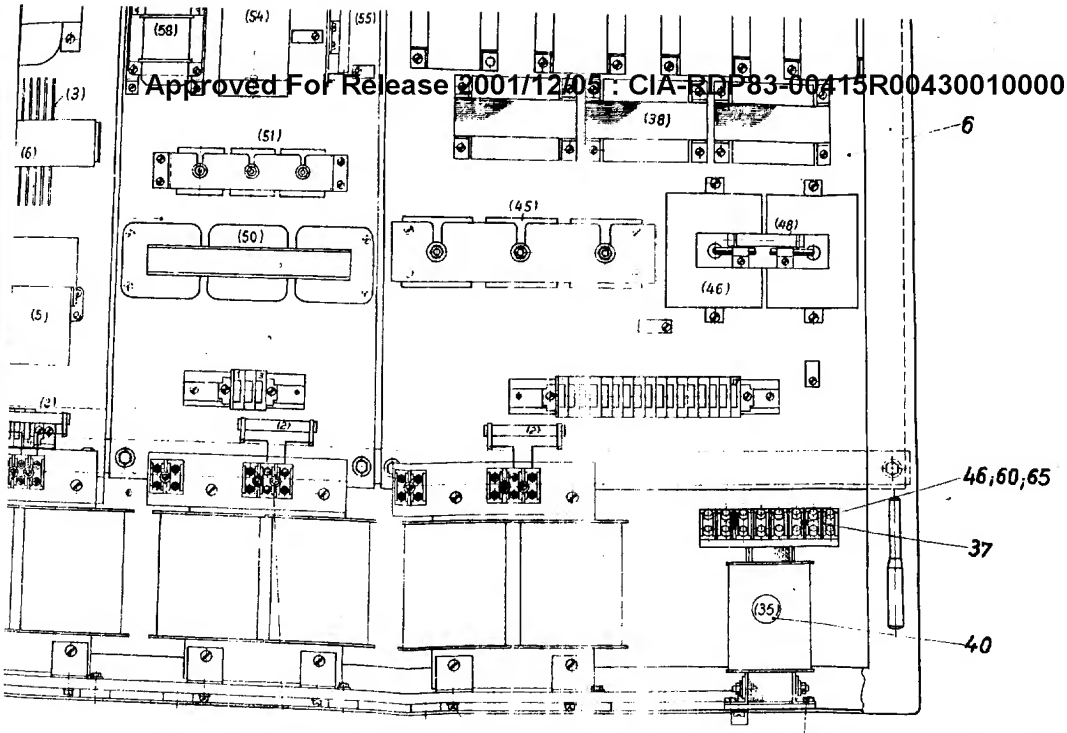

Approved For Release 2001/12/05 : CIA-RDP83-00415R004300100001-1

hierzu gehören 2 Bremskantschlüssel nach Zchng. Nr. 201-U4-4019

Ersatzteilliste AL 143

25X1A

[redacted]

Approved For Release 2001/12/05 : CIA-RDP83-00415R004300100001-1

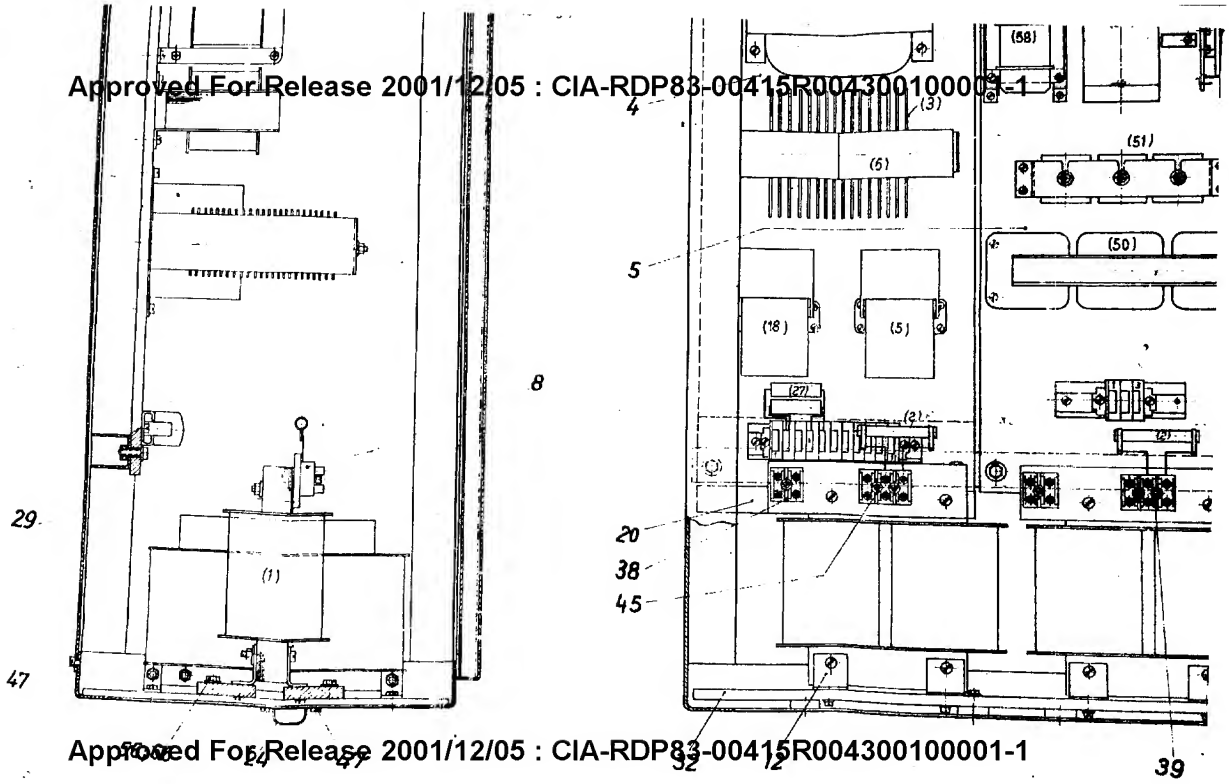

Approved For Release 2001/12/05 : CIA-RDP83-00415R004300100001-1

25X1A

[redacted]

Approved For Release 2001/12/05 : CIA-RDP83-00415R004300100001-1

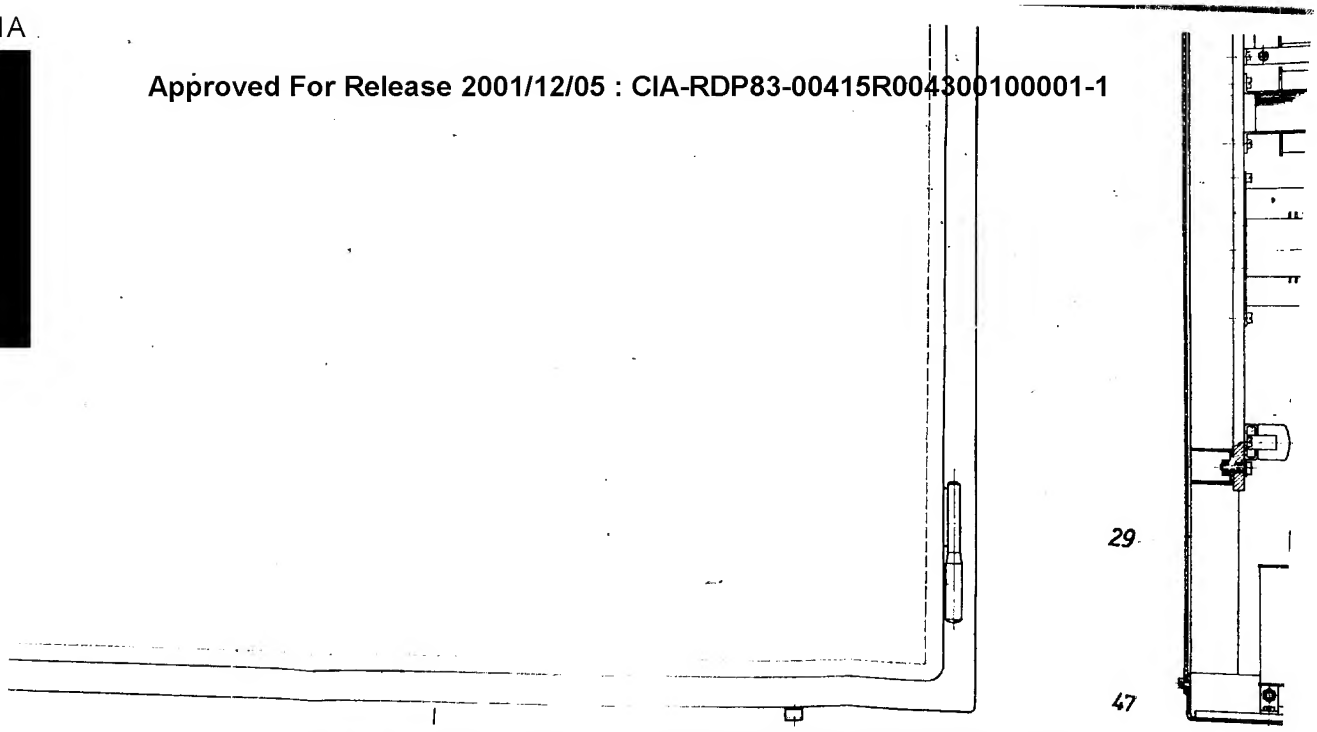

Approved For Release 2001/12/05 : CIA-RDP83-00415R004300100001-1

52 28 9

56;6

25X1A

[redacted]

Approved For Release 2001/12/05 : CIA-RDP83-00415R004300100001-1

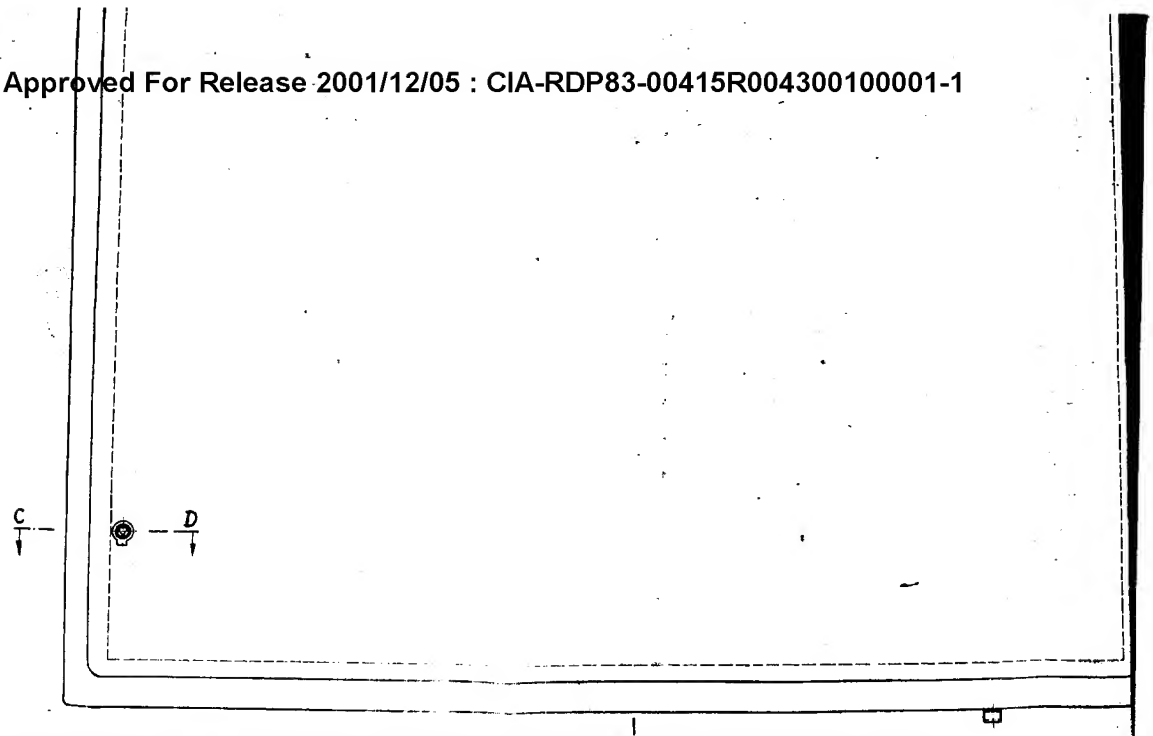

Approved For Release 2001/12/05 : CIA-RDP83-00415R004300100001-1

31 50,62 28 9

25X1A Approved For Release 2001/12/05 : CIA-RDP83-00415R004300100001-1

Stückzahl	Benennung	Norm	Werkstoff	Teil	Zeichnungs-Nr	Bemerkung
	Zylinderschraube	M5×6	St	66		
6	Scheibe	6,4	St	65		
6	Federring	A3	Federst	64		
8	Federring	A8	Federst	63		
12	Scheibe	8,4	St	62		
18	Scheibe	5,3	St	61		
6	Scheibe	4,3	St	60		
6	Sechskantmutter	M3	St	59		
5	Sechskantmutter	M4	St	58		
8	Sechskantmutter	M8	St	57		
12	Sechskantschraube	M8×20	St	56		
6	Sechskantschraube	M6×18	St	55		
4	Sechskantschraube	M5×10	St	54		
2	Senkschraube	M5×10	St	53		
10	Linsenschraube	M4×5	St	52		
2	Linsenschraube	M3×8	St	51		
16	Zylinderschraube	M6×15	St	50		
2	Zylinderschraube	M5×20	St	49		
22	Zylinderschraube	M4×15	St	48		
18	Zylinderschraube	M4×10	St	47		
30	Zylinderschraube	M4×5	St	46		
2	Zylinderschraube	M3×18	St	45		
9	Zylinderschraube	M3×15	St	44		
2	Zylinderschraube	M3×8	St	43		

Stückzahl	Benennung	Norm	Werkstoff	Teil	Zeichnungs-Nr	Bemerkung
1	Abschiebebilder (für Pos.-Nr. nach d. N.)			40	Lieferung: Filter und Schmidt Berlin-SO.16, Wadzeckstraße	
1	Bgl. Klemmenleiste ERK 009			39		handelsüblich
				37		handelsüblich
2	Endwinkel			36	AEG, Pl-Nr.	300 431
1	Endplatte			35	AEG, Pl-Nr.	300 407
20	Kleinklemme			34	AEG, Pl-Nr.	300 4012
1	Tragschiene	236 lg		33	AEG, Pl-Nr.	300 430
2	Leiste			32	201-T5-4294	
2	Gewindescheibe			31	201-T5-4258	
				30		
1	Schutzplatte			29	201-T5-4010	
1	Zwischenplatte			28	201-T5-4257	
				27		
1	Versteifungsleiste			26	201-T5-3975	
1	Schutzplatte			25	201-T5-3822	
2	Schein			24	201-T5-3821	
				23		
1	Schutzplatte			22	201-T5-3808	
1	Schutzplatte			21	201-T5-3803	
2	Schutzplatte			20	201-T5-3480	
2	Steg			19	201-T5-3482	
8	Steg			18	201-T5-3481	
1	Zwischenstück			17	201-T5-3980	
1	Verschlußkappe			16	201-T4-3979	
-	Frontplatte			15	201-T3-3972a	
1	Rückwand			14	201-T4-3954	
1	Deckel			13	201-T4-3971	
12	Fuß für Steuerrate			12	201-T5-4254	
				11		
				10		
1	Kondensatorentafel			9	201-U5-4295	
3	Leiste			8	201-T5-4291	
1	Platte, vollständig			7	201-U4-3992	
1	Apparatetafel für Gittersteuerung, vollständig			6	201-U3-4289	
1	Apparatetafel für Gittersperrung, vollständig			5	201-U3-4287	
1	Apparatetafel für Erregung			4	201-U3-3973a	
1	Halterung, vollständig			3	201-U3-3985	
1	Fuß, vollständig			2	201-U3-3955	
1	Schaltplatte			1	201-U1-3987	

Stückzahl	Benennung	Norm	Werkstoff	Teil	Zeichnungs-Nr	Bemerkung

	Erstellen	Geprüft	Bearbeitet	Bestellen	
Tag		7.9.49			6B
Name	Müller	Müller	H.		

Maßstab 1:25 1:1

Hilfsapparateschrank

Nr. 112, 113, 114 vollständig

201 - H0 - 4300

Änderung

Ersatz für

Ersetzt durch

Approved For Release 2001/12/05 : CIA-RDP83-00415R004300100001-1

Approved For Release 2001/12/05 : CIA-RDP83-00415R004300100001-1

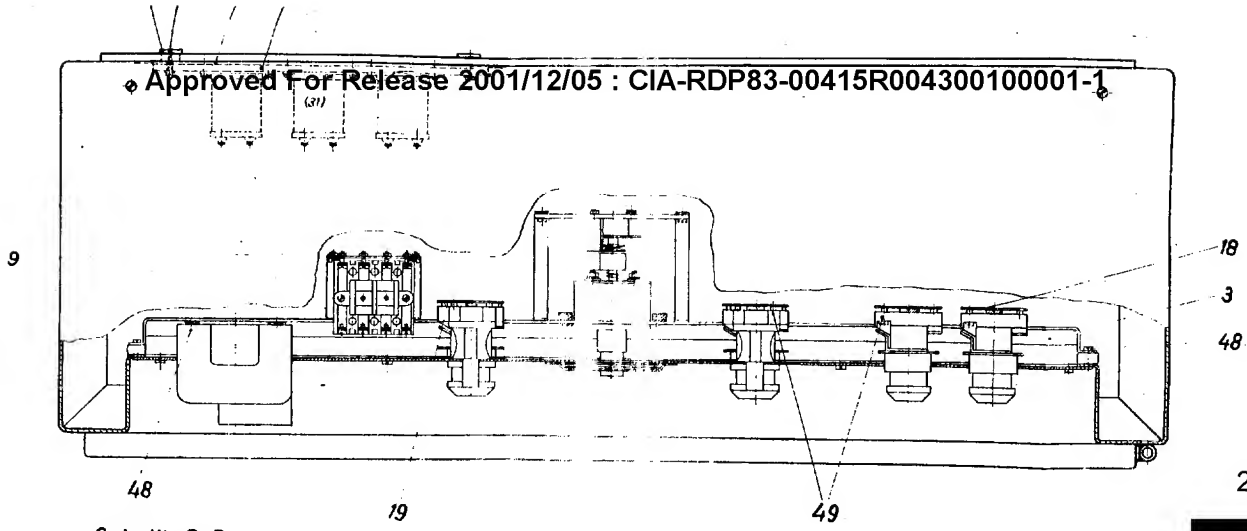

25X1A

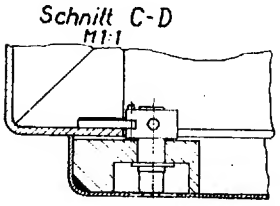

Approved For Release 2001/12/05 : CIA-RDP83-00415R004300100001-1

Approved For Release 2001/12/05 : CIA-RDP83-00415R004300100001-1

[redacted]

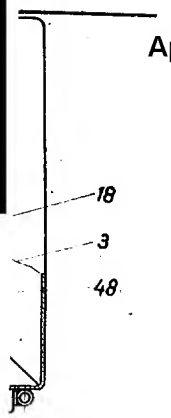

25X1A

Vor dem Zusammenbau alle Eisenteile mit Ausnahme der Apparate oberflächengeschützt.
Oberflächenschutz außen: 2× grundiert und 1× lackiert.
[illegible]
Farbton: maschinengrau nach RAL 7011 (DIN 1842) ....

Die eingeklammerten Zahlen der Apparate entsprechen den Positions-Nummern der Apparateliste A 143 und stimmen überein mit den Zahlen des Schaltbildes.

Alle eingebauten Apparate sind mit den Positions-Nummern des Schaltbildes zu kennzeichnen.

Sämtliche Schrauben und Muttern sind nach erfolgter elektrischer Prüfung mit Lack zu sichern.

Leitungsverlegung bzw. -befestigung muß derart erfolgen, daß bei auftretenden Erschütterungen kein Drahtbruch oder unsicherer Kontakt an der Anschlußstelle entsteht.

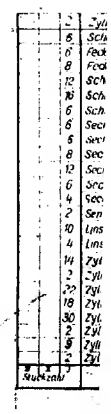

Approved For Release 2001/12/05 : CIA-RDP83-00415R004300100001-1

25X1A

Approved For Release 2001/12/05 : CIA-RDP83-00415R004300100001-1

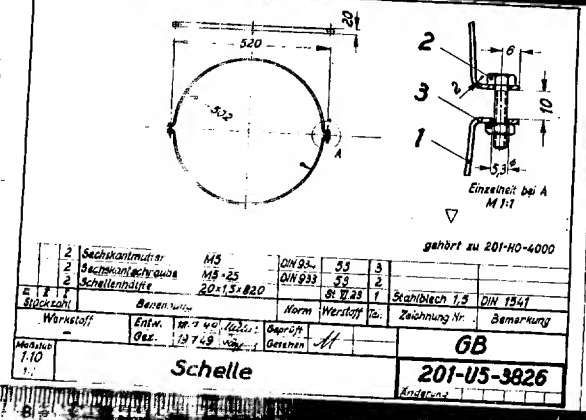

Approved For Release 2001/12/05 : CIA-RDP83-00415R004300100001-1

Approved For Release 2001/12/05 : CIA-RDP83-00415R004300100001-1

Anlage-Nr. 97-100	Zeichnungsverzeichnis	Werksbezeichnung WB 54003
Kennwort Stromrichter-Einheit 7/6	Gerät Stromrichter-Einheit 7/6 Nr.97-100	Zeichnungsverzeichnis ZV 120 Bl.1

lfd. Nr.	Gegenstand	Zeichnungs Nr.	Änderungsindex a. Zchng					Bemerkung
1	Stromrichter-Einheit 7/6 Nr.97-100 (Hauptzusammenstellung)	01-BO-4000						
2	luftgekühlter Gleichrichter QGO 7/6 (Zusammenstellung)	A 122/84						
3	Transportwagen für Stromrichter-Einheit 7/6	201-B1-3186						
4	Hilfsapparateschrank Nr.111 vollständig	201-B2-3966						
5	Ventilator A 100 mit Motorträger, Druckstutzen und Anschlußrüssel	201-B3-3215						
6	Schelle	201-B5-3821						
7	Manschette	201-B5-3825						
8	Schelle	201-B5-3826						
9	Schelle	201-B5-3827						
10	Hauptleitungsverteilung für Stromrichter-Einheit 7/6	201-B1-3828						
11	Platte für Kondensatoren	201-B3-3997						
12	Kondensatorenplatte, vollst.	201-B3-3998						
13	Schutzkappe	201-B2-3999						
14	Schelle	201-T5-4002						
15	Haltestreifen	201-T4-4003						
16	Leiste	201-T5-4004						
17	Zwischenplatte	201-T5-4009						
18	Platte für Lufterdrossel	201-T5-4251						
19	Ruß für Lufterdrossel	201-T5-4252						
20	Abdeckblech	201-T5-4275						
21	Winkel	201-T5-4297						
22	Leistungsschild	201-T4-1872						
23	Hilfsapparateschrank, vollständig Nr.112,113,114	201-B6-4500						

Verteiler

Datum 12.6.49 Leitung

25X1A

Approved For Release 2001/12/05 : CIA-RDP83-00415R004300100001-1

25X1A

Approved For Release 2001/12/05 : CIA-RDP83-00415R004300100001-1

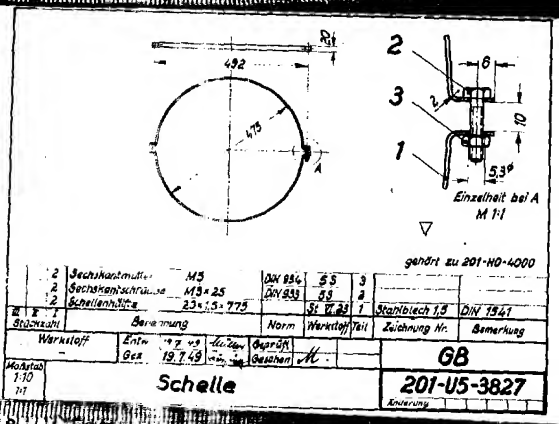

Approved For Release 2001/12/05 : CIA-RDP83-00415R004300100001-1

25X1A Approved For Release 2001/12/05 : CIA-RDP83-00415R004300100001-1

[redacted]

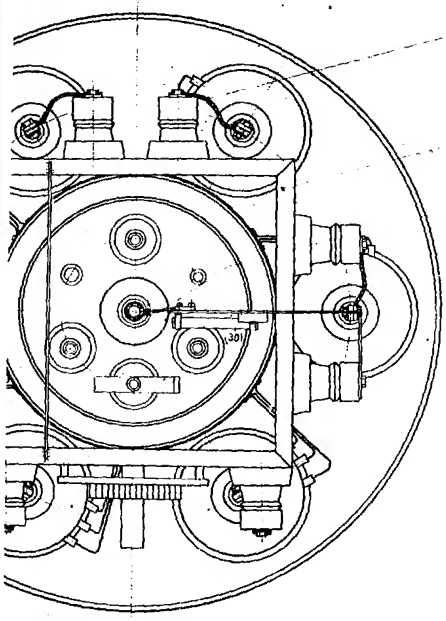

Die eingeklammerten Zahlen der Apparate entsprechen den Positions-Nr. der Apparateliste AL 101 für die Stromrichter-Einheit Nr. 97,
der Apparateliste AL 143 für die Stromrichter-Einheiten Nr. 98 - 100 und
der Apparateliste AL 102 für die Stromrichter-Einheiten Nr. 101 - 102.
Sie stimmen überein mit den Zahlen der entsprechenden Schaltbilder

gehört zu 201-H0-4000

Stck.	Benennung	Norm	Werkstoff	Teil	Zeichnungs Nr	Bemerkung
26	Sechskantmutter M 10	DIN 934	4.D	16		verzinkt
26	Federring A 10	DIN 127	Federstahl	15		verzinkt
26	Sechskantschraube M 10×28	DIN 933	5.5	14		verzinkt
4	Senkschraube AM 6×10	DIN 53	4.5	13		verzinkt
4	Zylinderschraube M6×10	DIN 84	5.5	12		verzinkt
				11		
				10		
cm	Leitung NYA 25 Cu schwarz			9	Sk 231 377	Ausf. II
1	Zündspule und Joch			8	300-U4-4302	Ausf. V
3	Schelle			7	300-U4-4302	Ausf. III
8	Schelle			6	300-U4-4302	Ausf. I
2	Schelle			5	201-T4-4274	
1	Ring			4	201-U5-4269	
1	Biegsame Verbindung (Kathode)			3	201-U5-4268	
4	Biegsame Verbindung (Anode) 340 lg			2	201-U5-4267	
2	Biegsame Verbindung (Anode) 280 lg			1	201-U3-4259	
1	Rahmen mit Stromanschlüssen					

Änderungen

	Entworfen	Gezeichnet	Geprüft	Gesehen
Tag		19.8.49		
Name		Wagner		

Maßstab 1:5 (1:1)

Hauptleitungsverlegung am Gefäß
für Stromrichter-Einheit 74

Gleichrichter-Büro

201-U1-3828

Änderung
Ersatz für
Ersetzt durch

Approved For Release 2001/12/05 : CIA-RDP83-00415R004300100001-1

25X1A

Approved For Release 2001/12/05 : CIA-RDP83-00415R004300100001-1

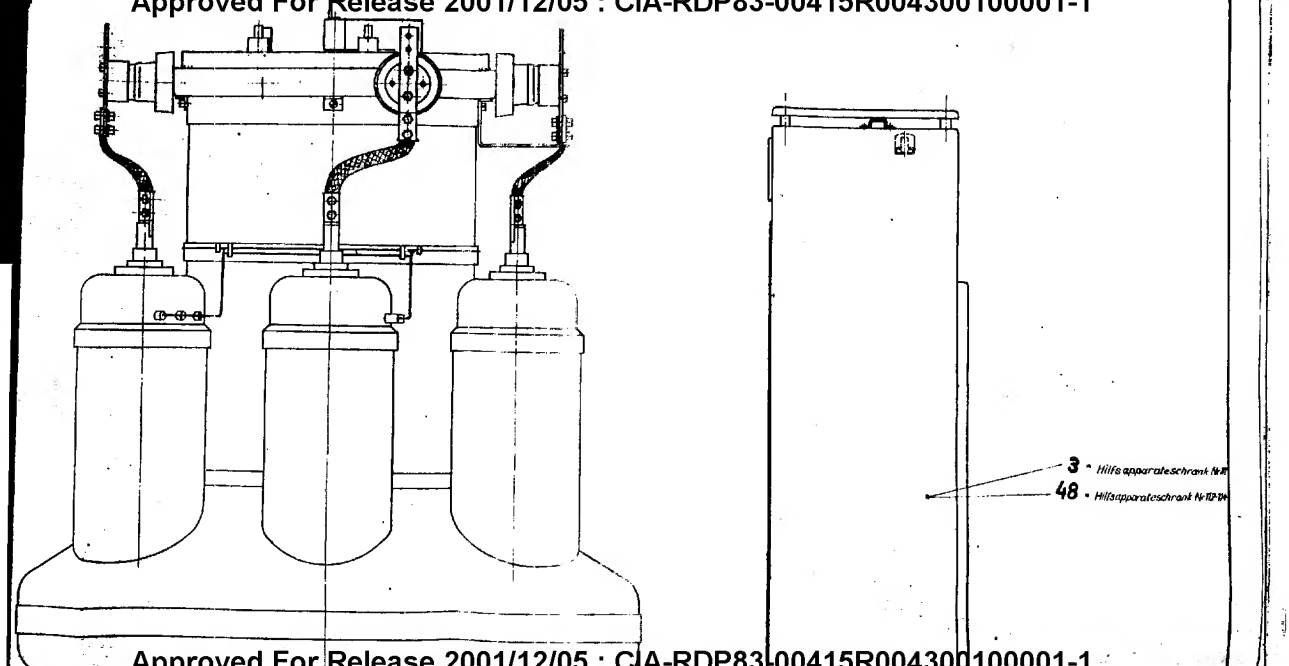

Approved For Release 2001/12/05 : CIA-RDP83-00415R004300100001-1

25X1A

Approved For Release 2001/12/05 : CIA-RDP83-00415R004300100001-1

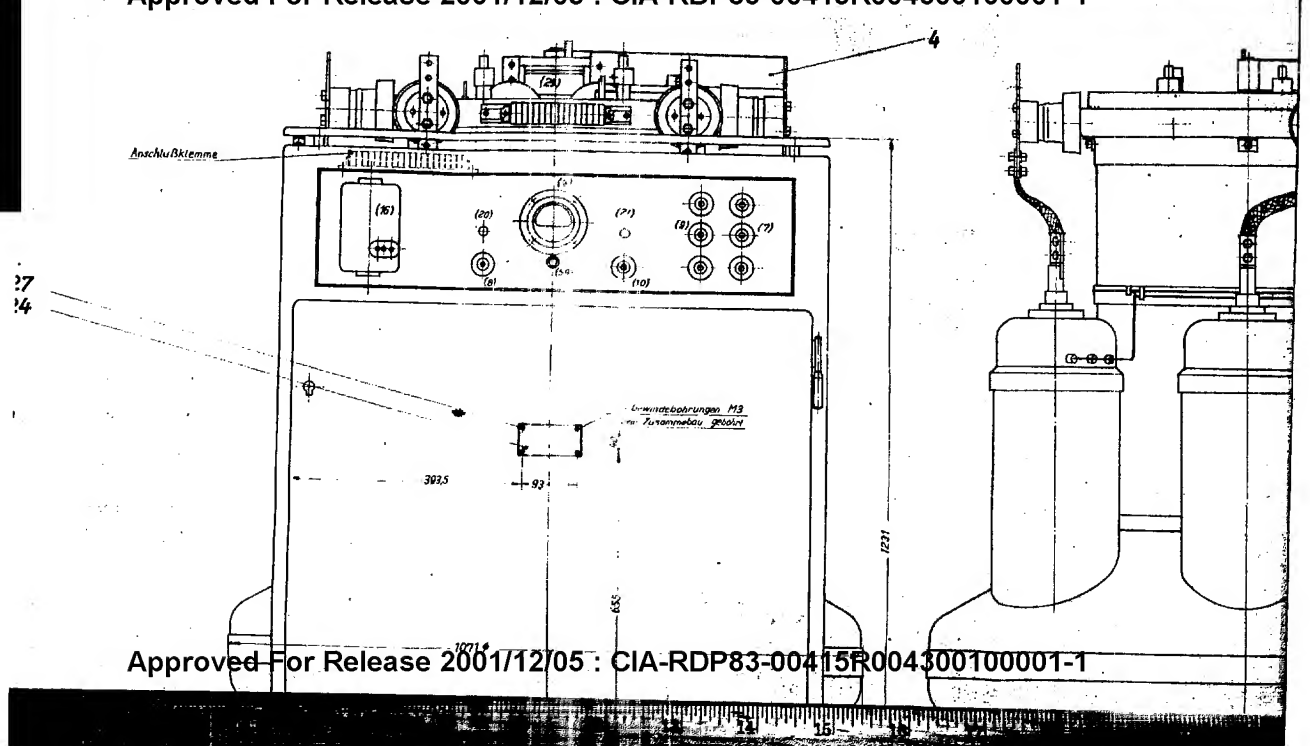

Approved For Release 2001/12/05 : CIA-RDP83-00415R004300100001-1

25X1A

Approved For Release 2001/12/05 : CIA-RDP83-00415R004300100001-1

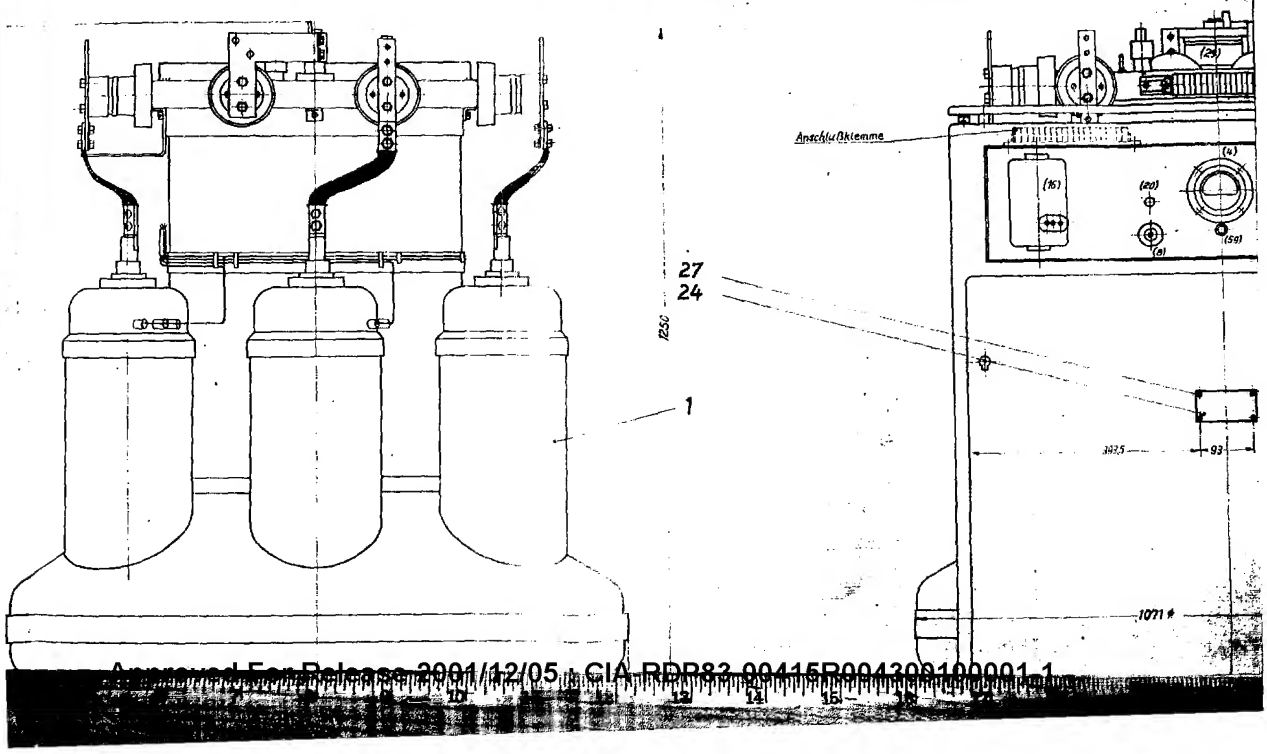

Approved For Release 2001/12/05 : CIA-RDP83-00415R004300100001-1

25X1A

Approved For Release 2001/12/05 : CIA-R

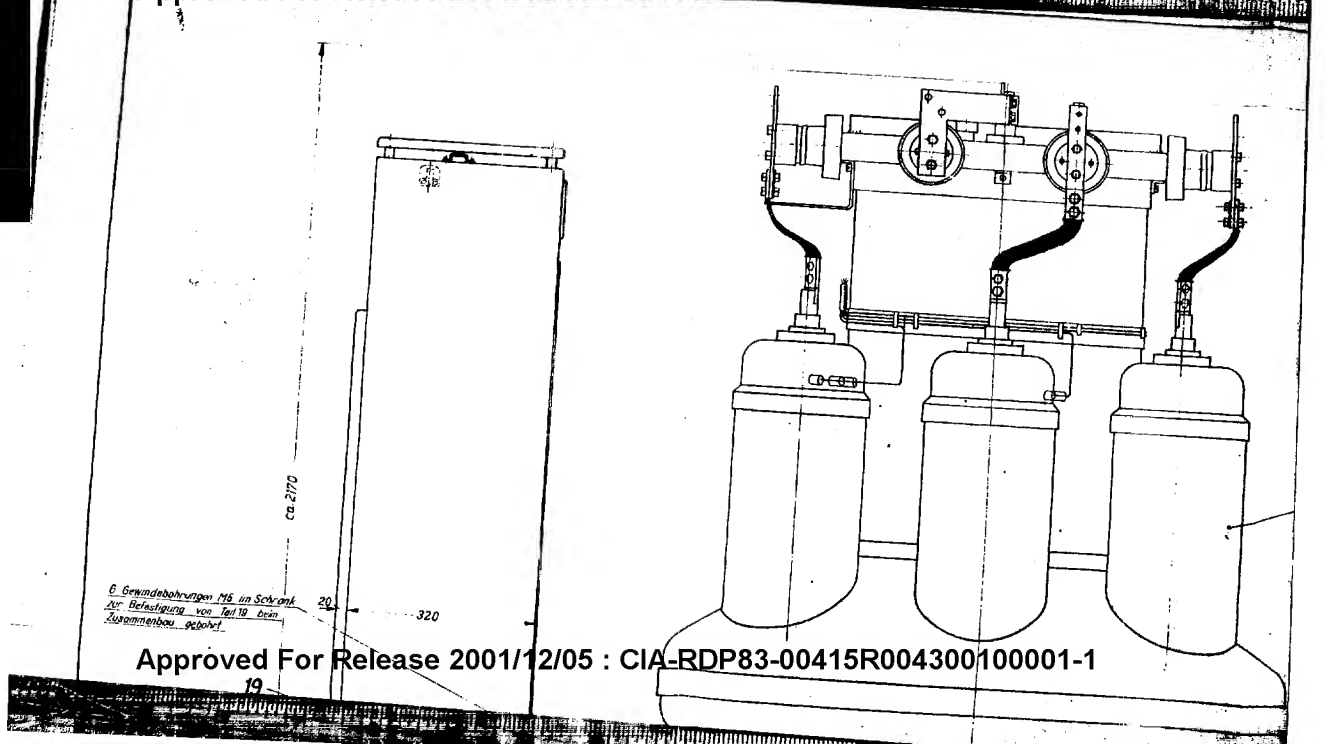

Approved For Release 2001/12/05 : CIA-RDP83-00415R004300100001-1

Approved For Release 2001/12/05 : CIA-RDP83-00415R00[redacted]00100001-1

25X1A

Н 228

Выпрямитель 7/6
№ 97-100

№ № п/п	Наименование	Чертеж
1.	Выпрямитель 7/6 № 97-100, коллективный (главный сборный чертеж)	201-НО-4000
2.	Выпрямитель с воздушн.охлаждением 7/с (сборный чертеж)	Н 122/84
3.	Тележка выпрямителя 7/6	201-Н1-3186
4.	Шкаф вспомогательной аппарат.,к.мпл.	201-НО-2966
5.	Вентилятор А 105 с креплением мотора, вылувным и засасывающим патрубком	201-ЭК1 -3215
6.	Скоба	201-25-3821
7.	Планка	201-25-3825
8.	Скоба	201-05-3826
9.	Скоба	201-05-3827
10.	Чертеж проводки выпрямителя [illegible]	201-Н1-2828
11.	Плита конденсаторов	201-Т8-3997
12.	Плита конденсаторов, комплектов	201-03-3998
13.	Кожпак	201-Т2-3999
14.	Скоба	201-15-4002
15.	Планка	201-14-4003
16.	Планка	201-15-4004
17.	Промежут.плита	201-15-4009
18.	Плита вентиляторных дросселей	201-26-4251
19.	Ножка вентиляторного дросселя	201-26-4252
20.	Крюка	201-26-4275
21.	Угольник	201-16-4297
22.	Паспортный щиток	100-14-1872
23.	Шкаф вспомог.аппаратуры, [illegible] № 112,113,114	201-НО-4800

Approved For Release 2001/12/05 : CIA-RDP83-00415R0[redacted]00100001-1

Approved For Release 2001/12/05 : CIA-RDP83-00415R004300100001-1

25X1A

[redacted]

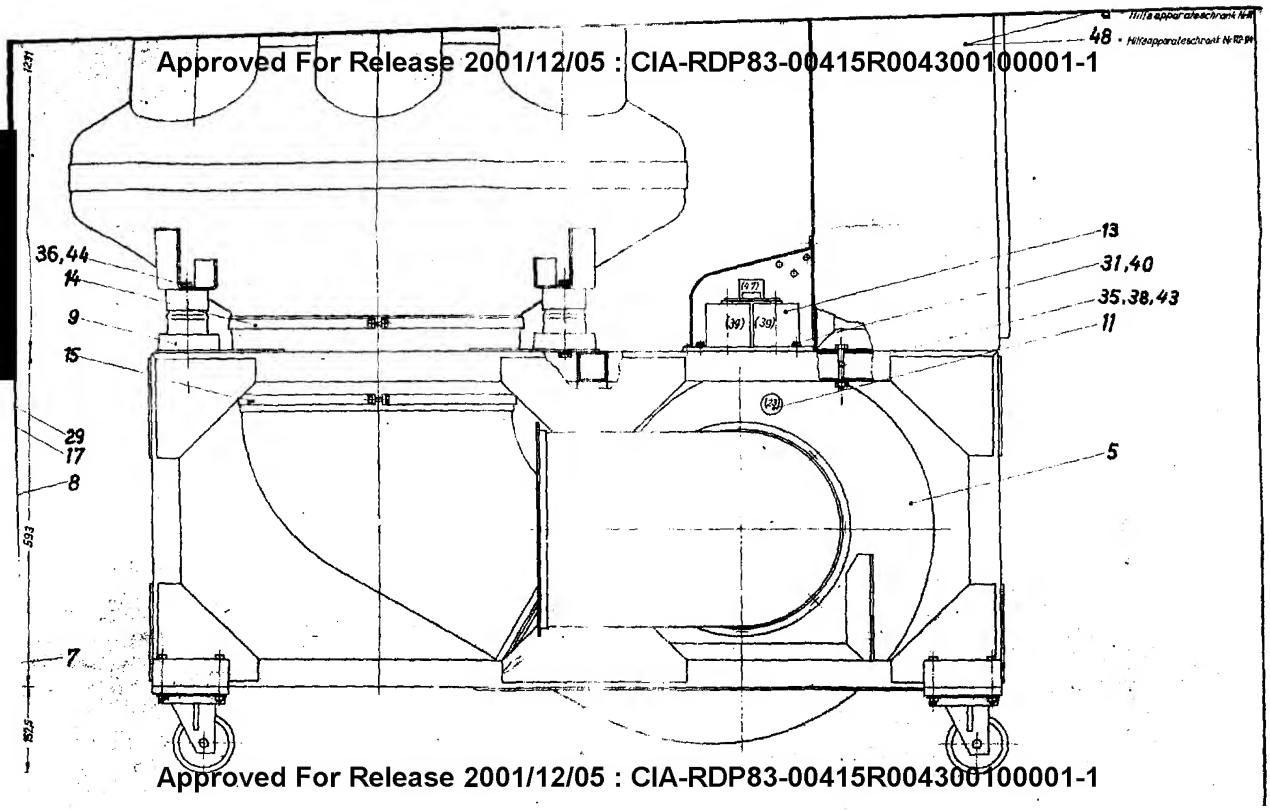

Approved For Release 2001/12/05 : CIA-RDP83-00415R004300100001-1

25X1A

[redacted]

Approved For Release 2001/12/05 : CIA-RDP83-00415R004300100001-1

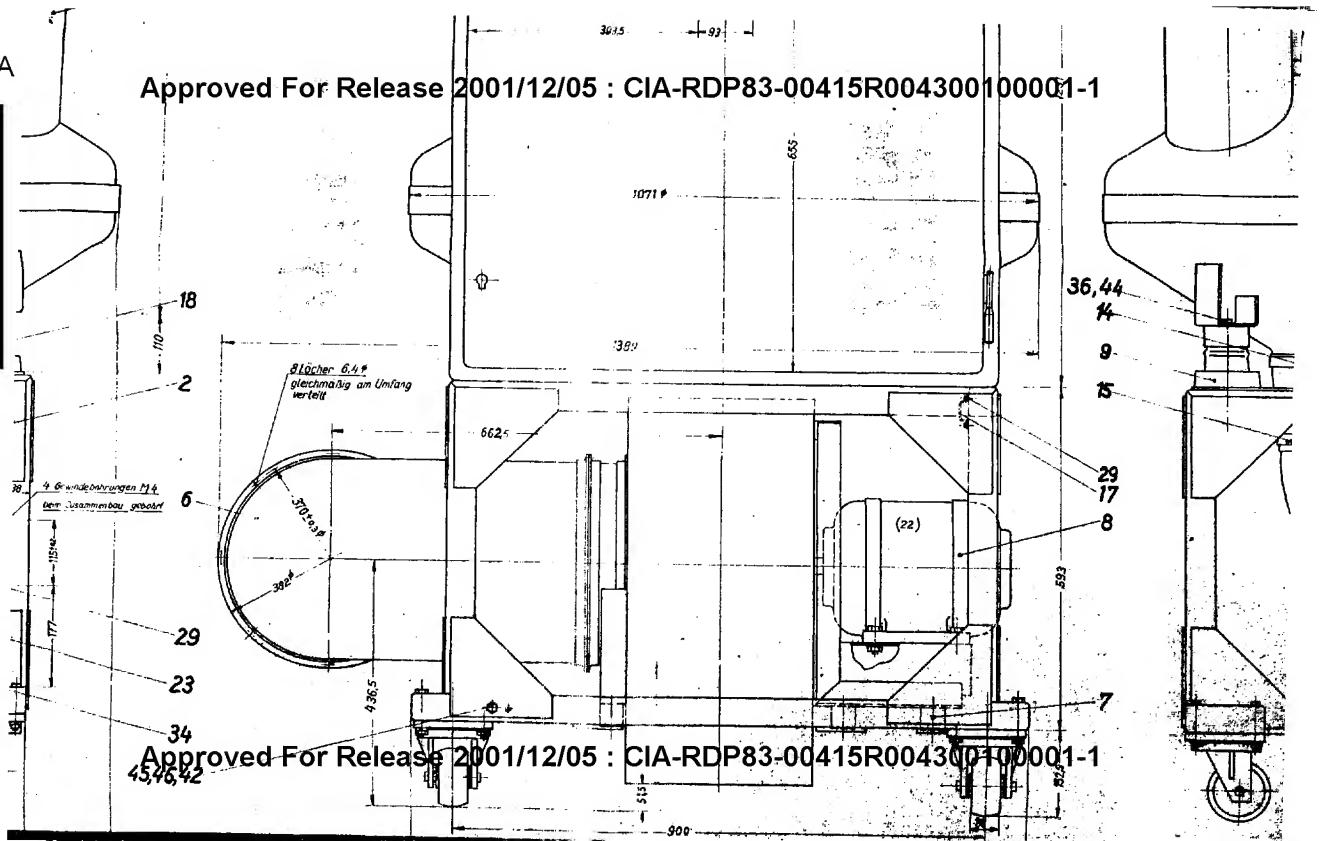

Approved For Release 2001/12/05 : CIA-RDP83-00415R004300100001-1

Approved For Release 2001/12/05 : CIA-RDP83-00415R004300100001-1

25X1A

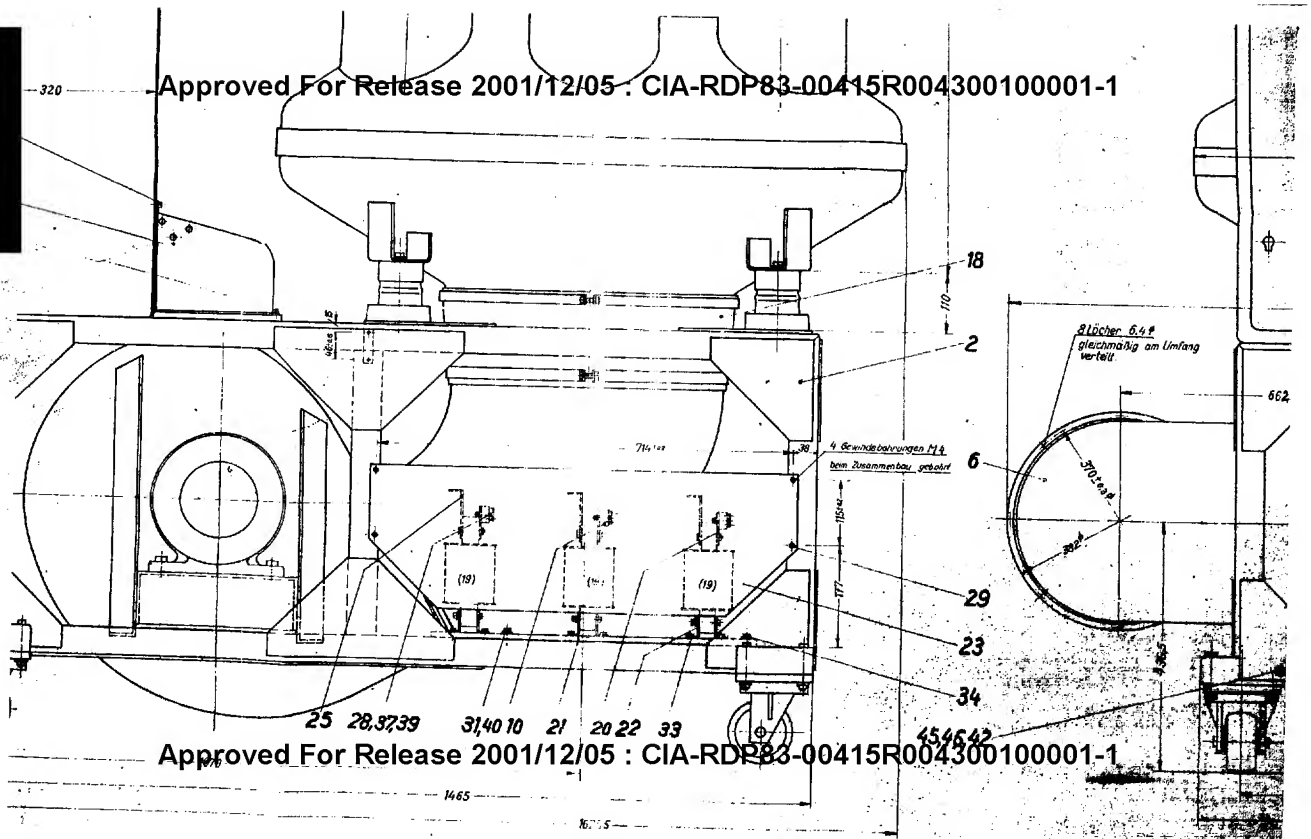

Approved For Release 2001/12/05 : CIA-RDP83-00415R004300100001-1

25X1A

[redacted]

Approved For Release 2001/12/05 : CIA-RDP83-00415R004300100001-1

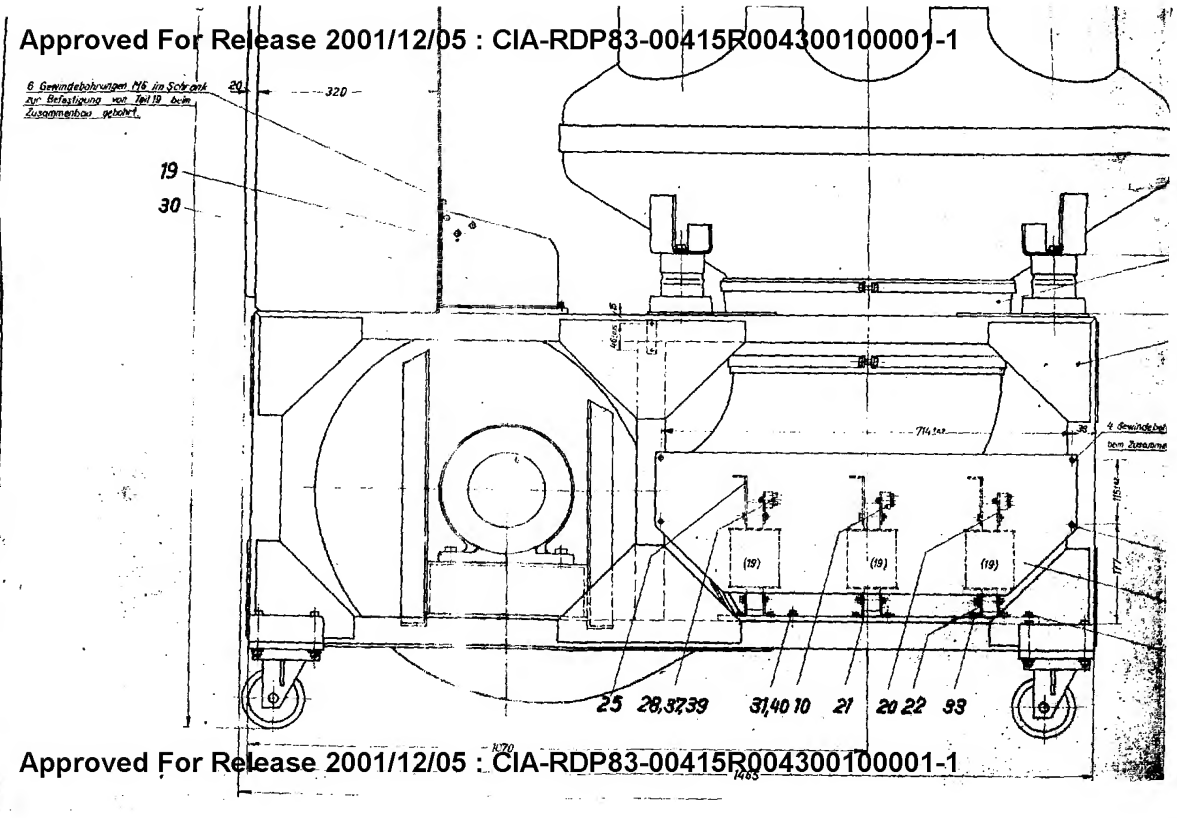

Approved For Release 2001/12/05 : CIA-RDP83-00415R004300100001-1

Approved For Release 2001/12/05 : CIA-RDP83-00415R004300100001-1

25X1A

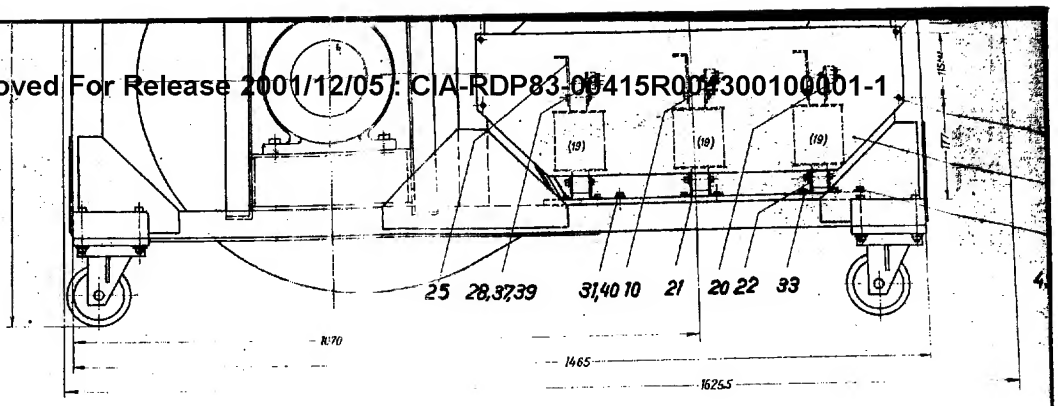

Approved For Release 2001/12/05 : CIA-RDP83-00415R004300100001-1

25X1A

Approved For Release 2001/12/05 : CIA-RDP83-00415R004300100001-1

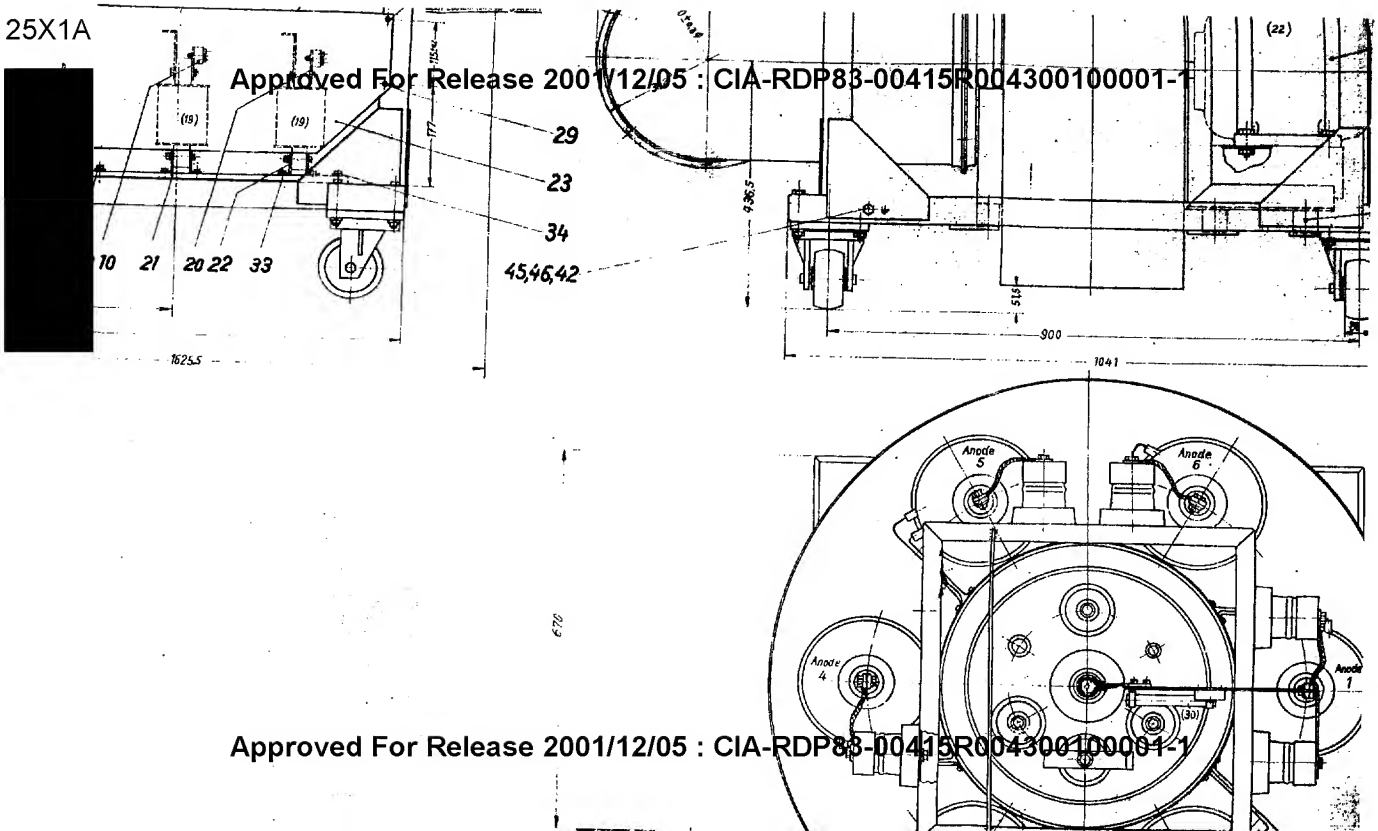

Approved For Release 2001/12/05 : CIA-RDP83-00415R004300100001-1

Approved For Release 2001/12/05 : CIA-RDP83-00415R004300100001-1

25X1A

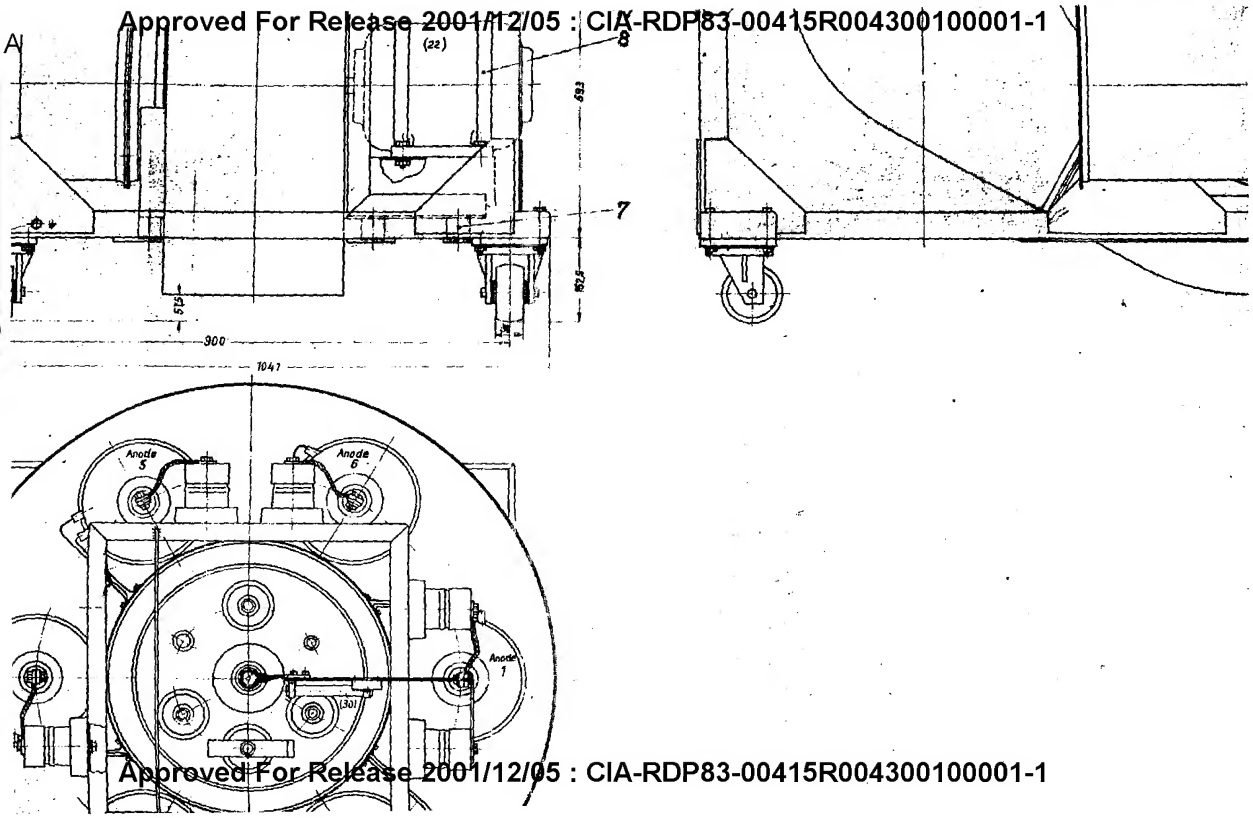

Approved For Release 2001/12/05 : CIA-RDP83-00415R004300100001-1

Approved For Release 2001/12/05 : CIA-RDP83-00415R004300100001-1

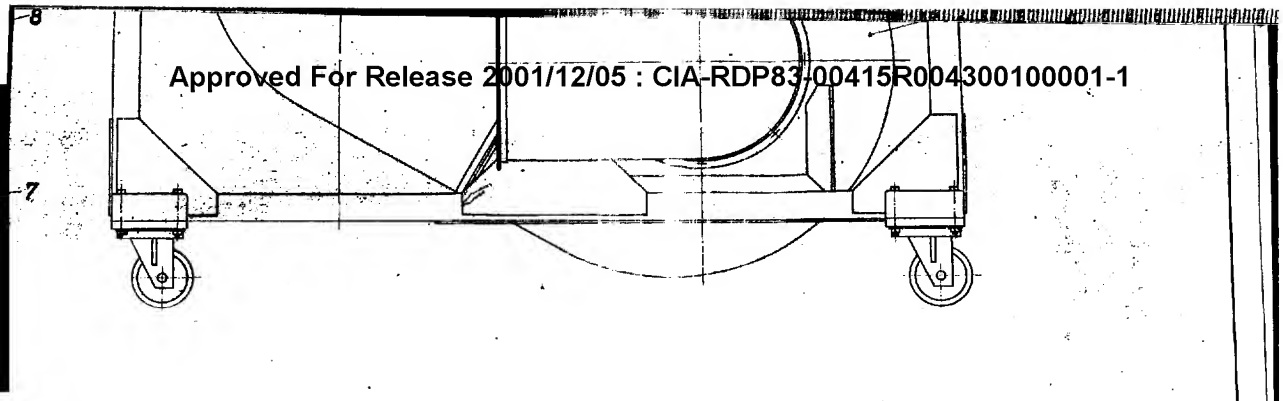

25X1A

1	Hilfsapparatefahrgestell Nr. 112-114 Montagemaß				48	201-HO-4300	
					47		
1	Scheibe	10,5	DIN125	St	46	verzinkt	für Teil 46
1	Sechskantschraube	M10×15	DIN933	5s	45	verzinkt	Erdungsschraube
8	Federring	A 16	DIN127	Federst.	44	verzinkt	für Teil 8
4	Federring	A 12	DIN127	Federst.	43	verzinkt	für Teil 3
1	Federring	A 10	DIN127	Federst.	42	verzinkt	für Teil 45
					41		
7	Scheibe	5,3	DIN125	St	40	verzinkt	für Teil 8, 9, 11
6	Scheibe	3,2	DIN125	St	39	verzinkt	für Teil 10
4	Sechskantmutter	M12	DIN934	5s	38	verzinkt	für Teil 3
6	Sechskantmutter	M3	DIN934	4D	37	verzinkt	für Teil 10
8	Sechskantschraube	5/8"×25	DIN932	5D	36	verzinkt	für Teil 8
4	Sechskantschraube	M12×70	DIN931	5D	35	verzinkt	für Teil 4, 5 oder 6
1	Sechskantschraube	M10×85	DIN931	5D	34	verzinkt	für Teil 45
12	Sechskantschraube	M5×12	DIN933	6s	33	verzinkt	für Teil 22
7	Zylinderschraube	M5×15	DIN84	5s	32	verzinkt	für Teil 8, 9, 11
15	Zylinderschraube	M5×6	DIN84	5s	30	verzinkt	für Teil 19
6	Zylinderschraube	M4×6	DIN84	5s	29	verzinkt	für Teil 10, 11
6	Zylinderschraube	M3×20	DIN84	5s	28	verzinkt	für Teil 10
4	Zylinderschraube	M3×5	DIN84	5s	27	verzinkt	für Teil 24
					26		

Approved For Release 2001/12/05 : CIA-RDP83-00415R004300100001-1

25X1A

[redacted]

Approved For Release 2001/12/05 : CIA-RDP83-00415R004300100001-1

Die eingeklammerten Zahlen der Apparate entsprechen den Positions-Nummern der Apparateliste Al 101 für die Stromrichter-Einheit 7/6 Nr 97 und der Apparateliste Al 143 für die Stromrichter-Einheit 7/6 Nr 98-100 und stimmen überein mit den Zahlen der entsprechenden Schalt der

Stückzahl	Benennung	Norm	Werkstoff	Teil	Zeichnungs-Nr	Bemerkung
1	Scheibe 10,5	DIN125	St	46	verzinkt	für Teil 46
1	Sechskantschraube M10×18	DIN933	5a	45	verzinkt	Erdungsschraube
8	Federring A16	DIN127	Federst	44	verzinkt	für Teil 9
4	Federring A12	DIN127	Federst	43	verzinkt	für Teil 9
				42	verzinkt	für Teil 45
				41		
7	Scheibe 5,3	DIN125	St	40	verzinkt	für Teil 34 × 1/16
6	Scheibe 3,2	DIN125	St	39	verzinkt	für Teil 10
4	Sechskantmutter M12	DIN934	5s	38	verzinkt	für Teil 9
8	Sechskantmutter M3	DIN934	4D	37	verzinkt	für Teil 10
8	Sechskantschraube 5/8"×25	DIN932	5D	36	verzinkt	für Teil 9
4	Sechskantschraube M12×70	DIN931	5D	35	verzinkt	für Teil 9
1	Sechskantschraube M10×85	DIN931	5D	34	verzinkt	[illegible]
12	Sechskantschraube M5×12	DIN933	5a	33	verzinkt	für Teil 22
				32		
7	Zylinderschraube M5×15	DIN84	5a	31	verzinkt	für Teil 8 × 5,3 für Teil 34 × 1/16
15	Zylinderschraube M5×8	DIN84	5s	30	verzinkt	für Teil 19
6	Zylinderschraube M4×6	DIN84	5s	29	verzinkt	für Teil 19 × 2 Stück für Teil 20 × 6 Stück
6	Zylinderschraube M3×20	DIN84	5s	28	verzinkt	für Teil 10
4	Zylinderschraube M3×5	DIN84	5a	27	verzinkt	für Teil 24
				26		
3	Winkel			25	201-T5-4207	
1	Leistungsschild			24	100-T4-1172	Beschriftung nach besonderen Angaben
1	Abdeckblech			23	201-T5-4275	
12	Fuß für Lufterdrossel			22	201-T5-4252	
1	Platte für Lufterdrossel			21	201-T5-4251	
3	Zwischenplatte			20	201-T5-4009	
1	Schutzkappe			19	201-T2-3999	
1	Manschette			18	201-T5-3825	
1	Schelle			17	201-T5-3821	
				16		
1	Schelle			15	201-U5-3827	
1	Schelle			14	201-U5-3826	
1	Kondensatorregulatte, vollständig			13	201-U3-3998	
				12		
Stück	Abschnitt für Pos Nr nach der Al			11	Lieferant	Firmen-Bezeichnung
3.	12polige Klemmleiste ERK 999			10		handelsüblich
4	Porzellanstutzen SBR1			9		handelsüblich von Siemens-Nieder-spannung
1	Lüftermotor Type 36/4			8		
6	Schwingungsdämpfer			7	201-SK1-3215	Werkzeichnungen von der Firma Turbon-Seif-Schwingdämpfer
1	Anzeigekrummer (wahlweise)			6	201-SK1-3215	
1	Turbon-Ventilator A 105 mit Motor 400 V mit Druckstutzen			5	201-SK1-3215	
1	Hauptleitungsmessgarnitur für Stromrichter			4	201-U1-3828	
1	Heizsaugdrosselspule Nr 111 vollständig			3	201-H0-3968	
1	Transportlänge 7/6 Stromrichter-Einheit			2	201-H1-3186a	
1	Luftgeschütter Gleichrichter 806 7/6 Parallelschaltung			1	H122/84	Kabel [illegible]

Approved For Release 2001/12/05 : CIA-RDP83-00415R004300100001-1

6 B

Maßstab | Gewicht | Blattzahl 1 | Blattnr 5

Stromrichter-Einheit 7/6
Nr 97-100

201 - H0 - 4000

Änderung

Ersatz für

25X1A

Approved For Release 2001/12/05 : CIA-RDP83-00415R004300100001-1

[redacted]

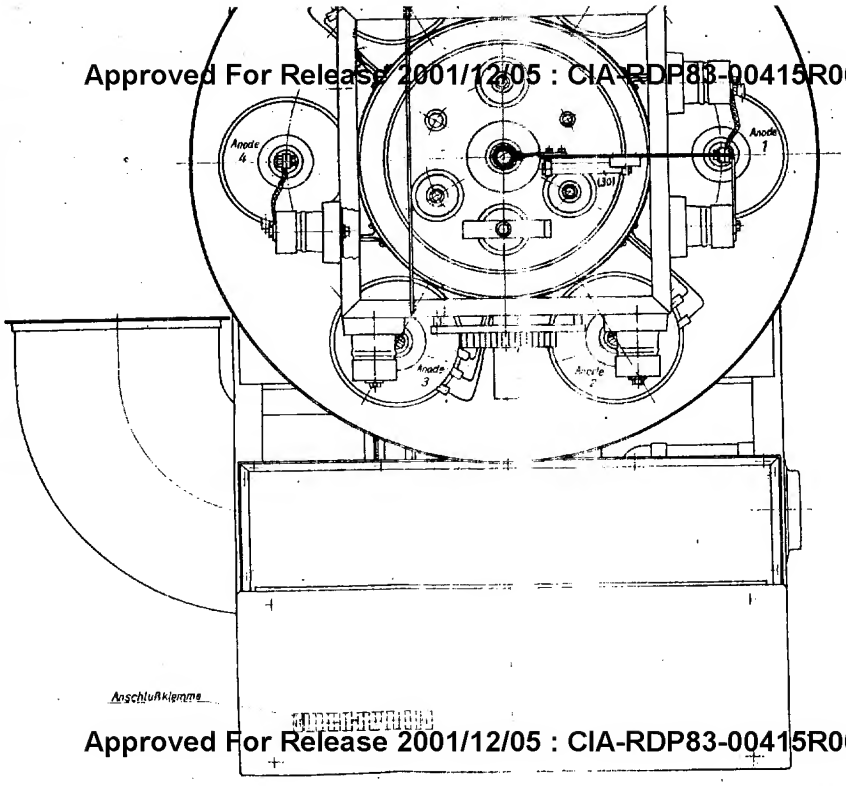

Die eingeklammerten Zahlen der App
den Positions-Nummern der Apparate
und der Apparateliste Al 143
und stimmen überein mit den Za

Approved For Release 2001/12/05 : CIA-RDP83-00415R004300100001-1

Approved For Release 2001/12/05 : CIA-RDP83-00415R004300100001-1

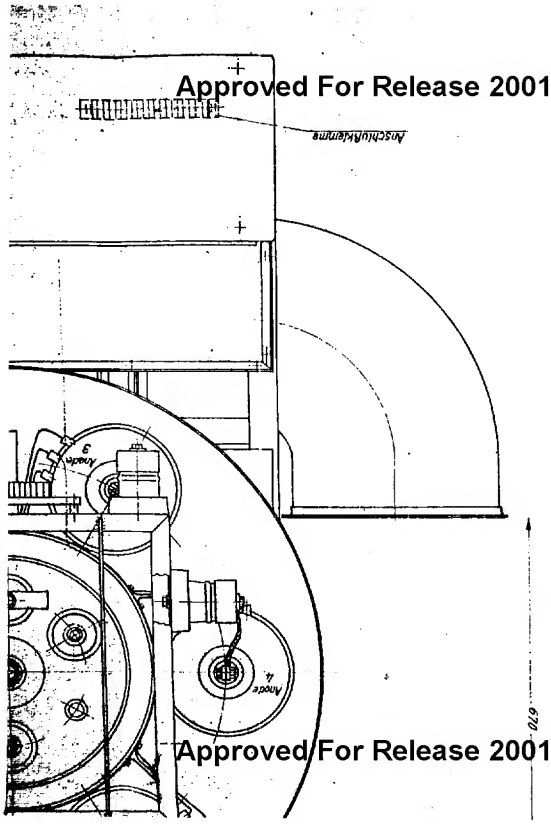

Approved For Release 2001/12/05 : CIA-RDP83-00415R004300100001-1

25X1A

[redacted]

25X1A

[redacted]

Approved For Release 2001/12/05 : CIA-RDP83-00415R004300100001-1

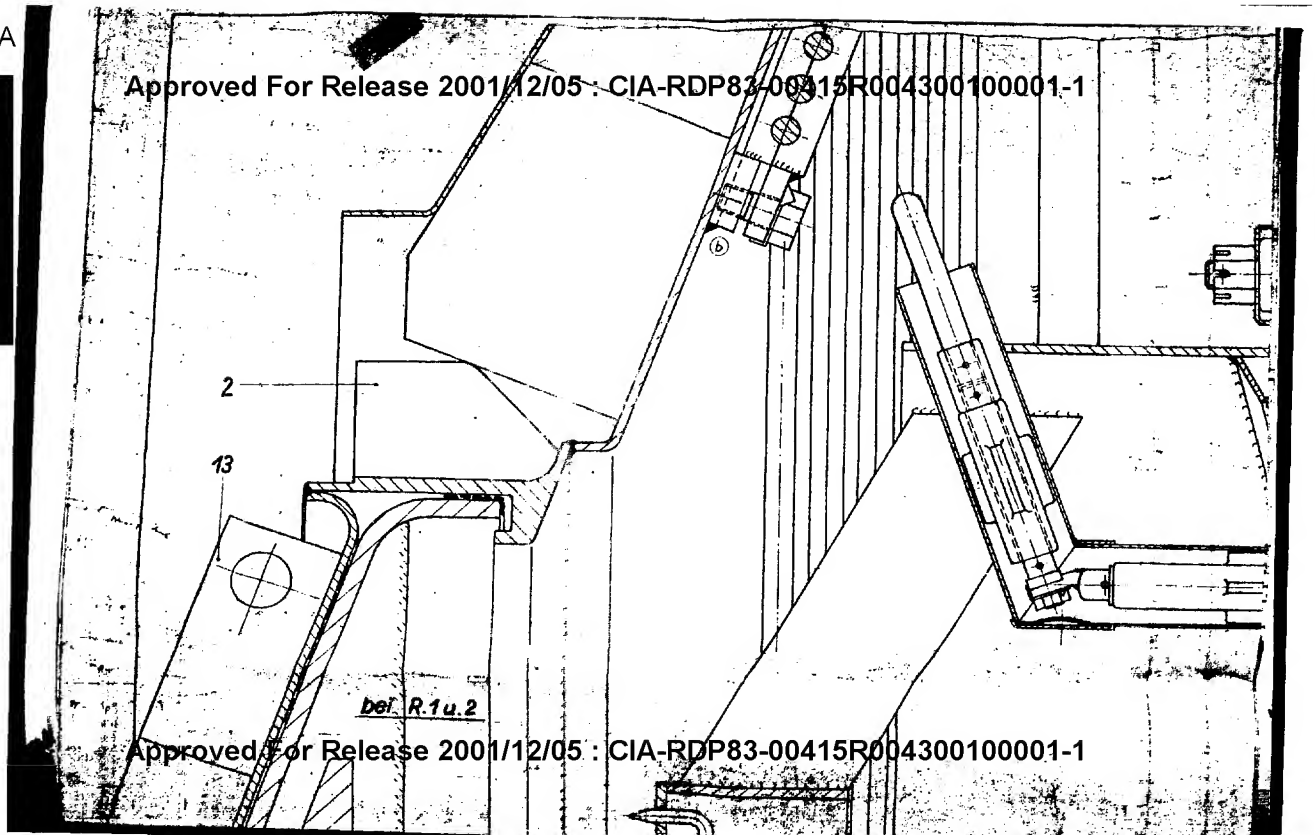

Approved For Release 2001/12/05 : CIA-RDP83-00415R004300100001-1

25X1A

Approved For Release 2001/12/05 : CIA-RDP83-00415R004300100001-1

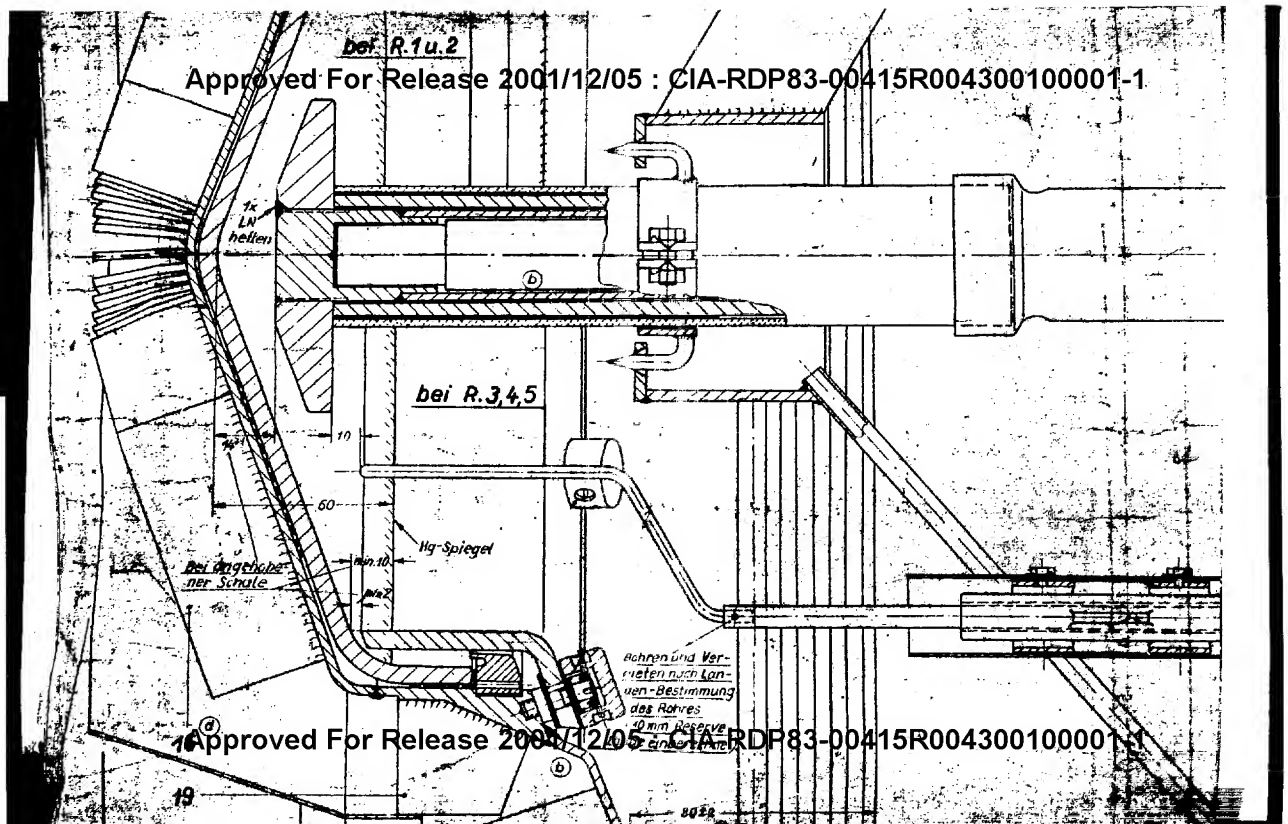

Approved For Release 2001/12/05 : CIA-RDP83-00415R004300100001-1

25X1A

Approved For Release 2001/12/05 : CIA-RDP83-00415R004300100001-1

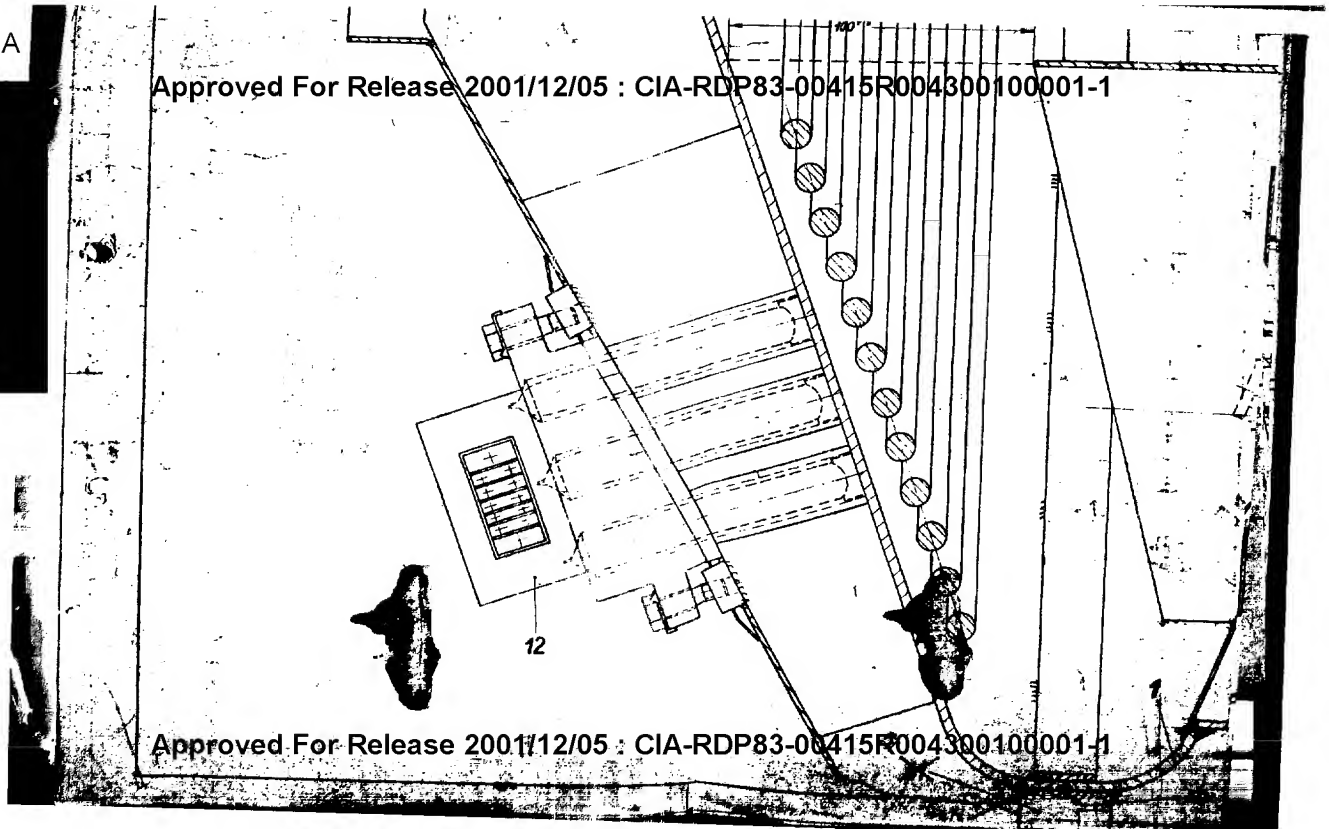

Approved For Release 2001/12/05 : CIA-RDP83-00415R004300100001-1

25X1A

Approved For Release 2001/12/05 : CIA-RDP83-00415R004300100001-1

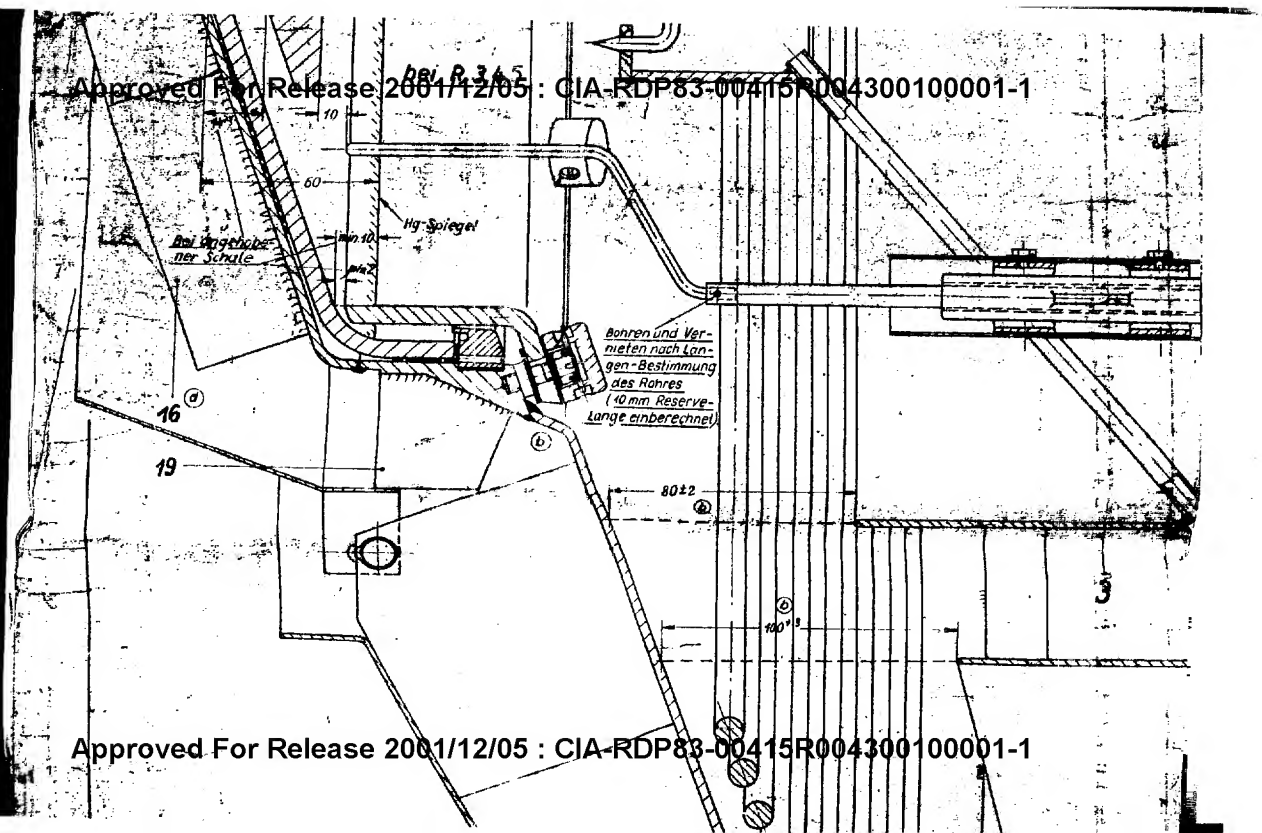

Approved For Release 2001/12/05 : CIA-RDP83-00415R004300100001-1

Approved For Release 2001/12/05 : CIA-RDP83-00415R004300100001-1

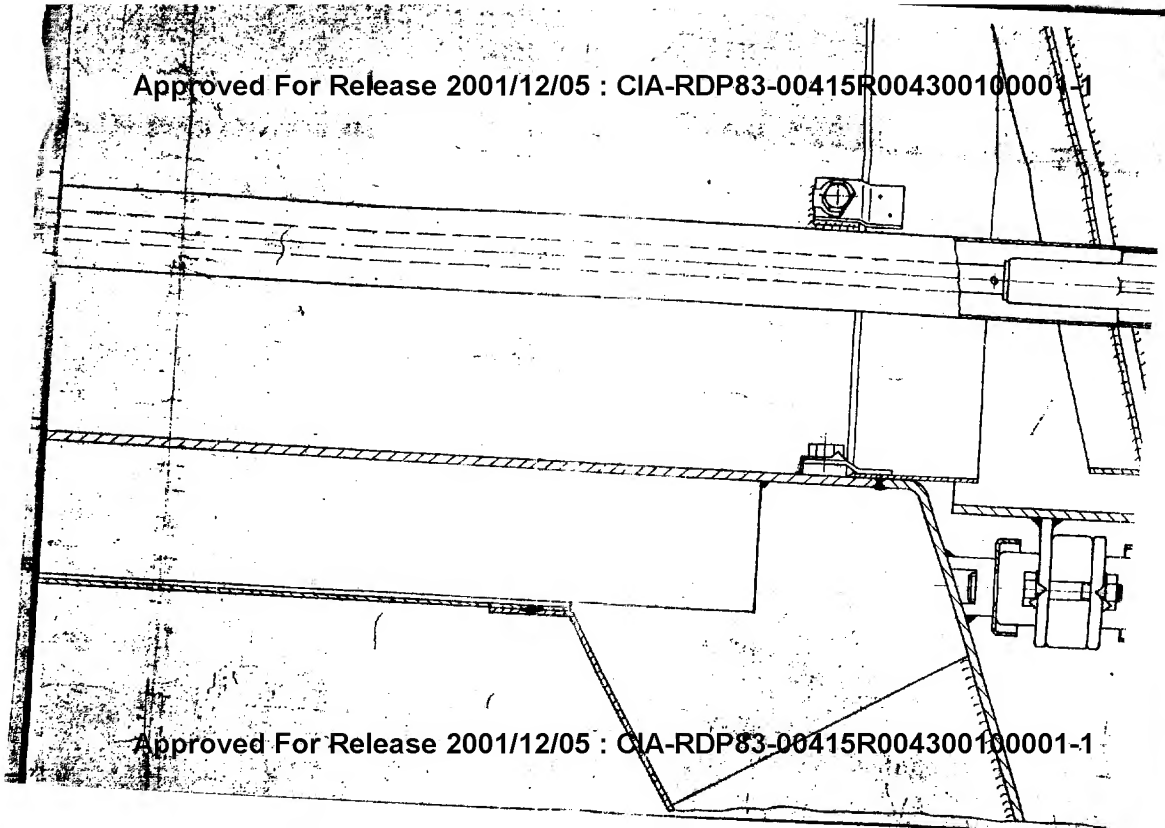

25X1A

Approved For Release 2001/12/05 : CIA-RDP83-00415R004300100001-1

25X1A

Approved For Release 2001/12/05 : CIA-RDP83-00415R004300100001-1

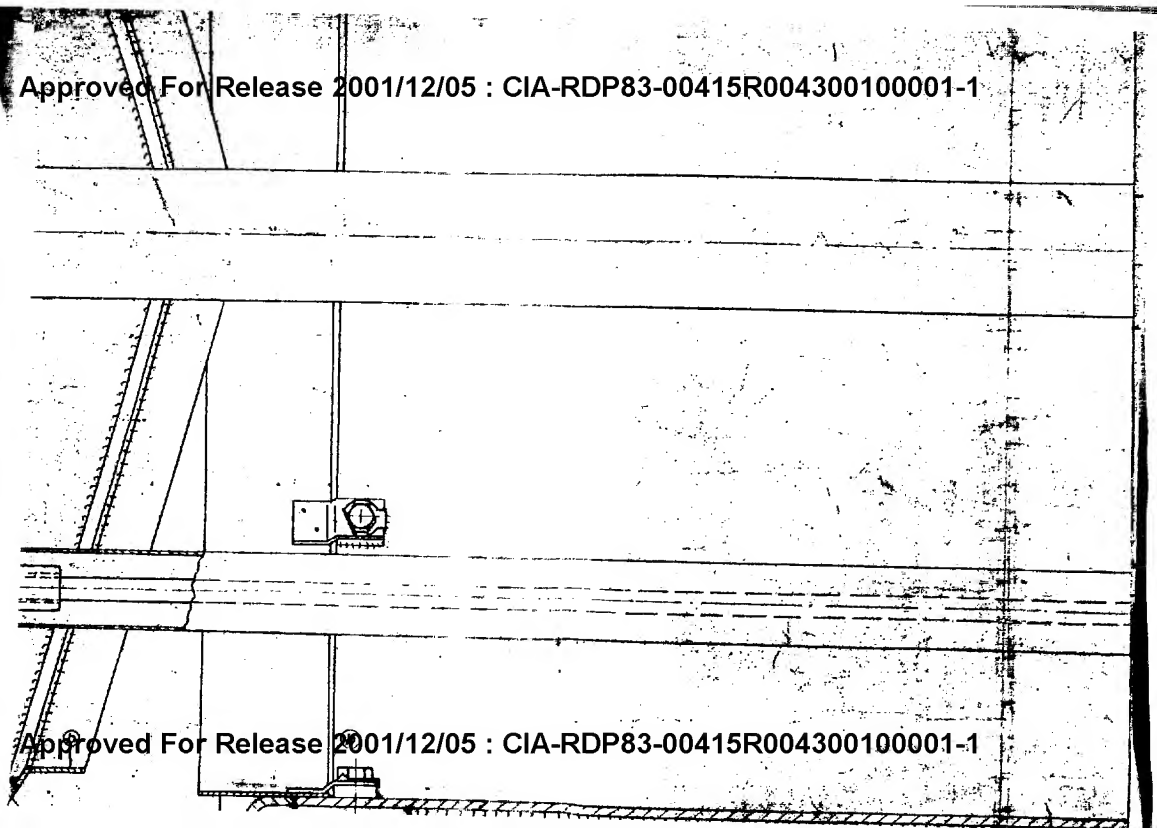

Approved For Release 2001/12/05 : CIA-RDP83-00415R004300100001-1

25X1A

Approved For Release 2001/12/05 : CIA-RDP83-00415R004300100001-1

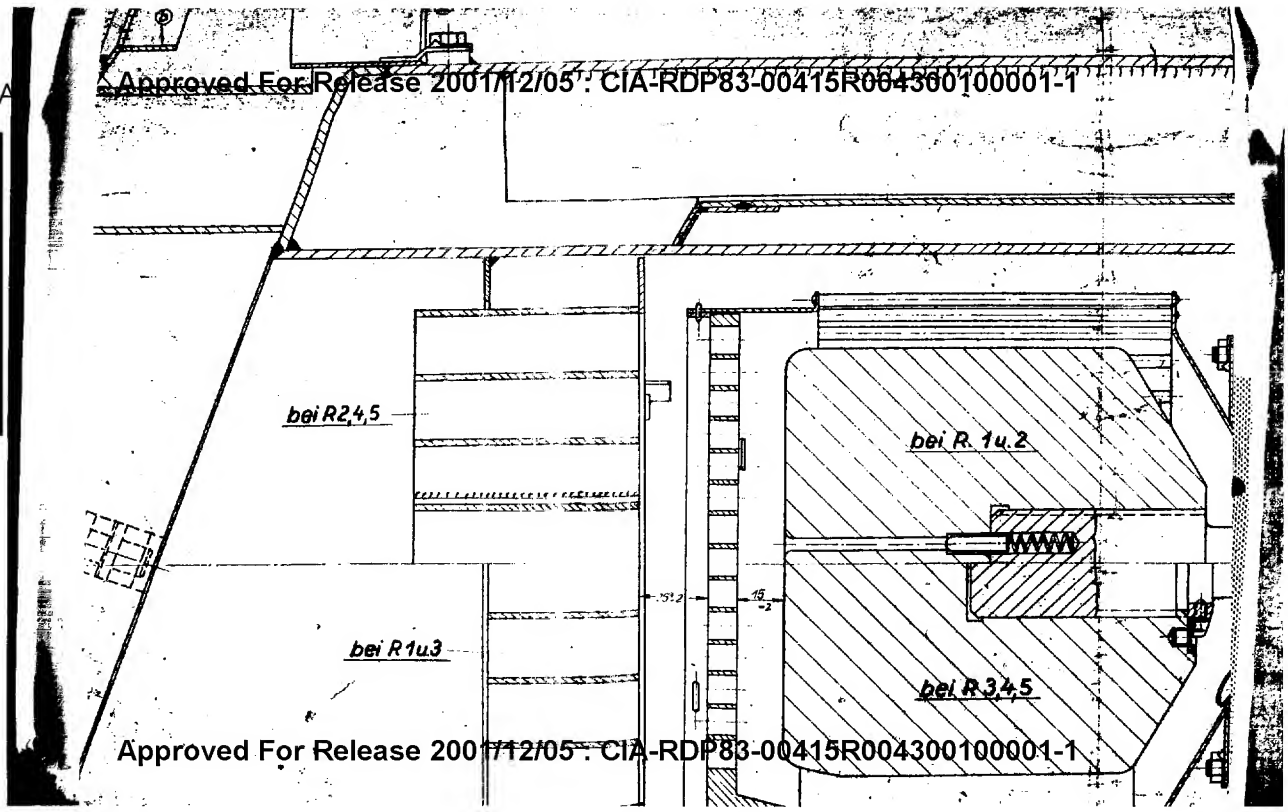

Approved For Release 2001/12/05 : CIA-RDP83-00415R004300100001-1

Approved For Release 2001/12/05 : CIA-RDP83-00415R004300100001-1

25X1A

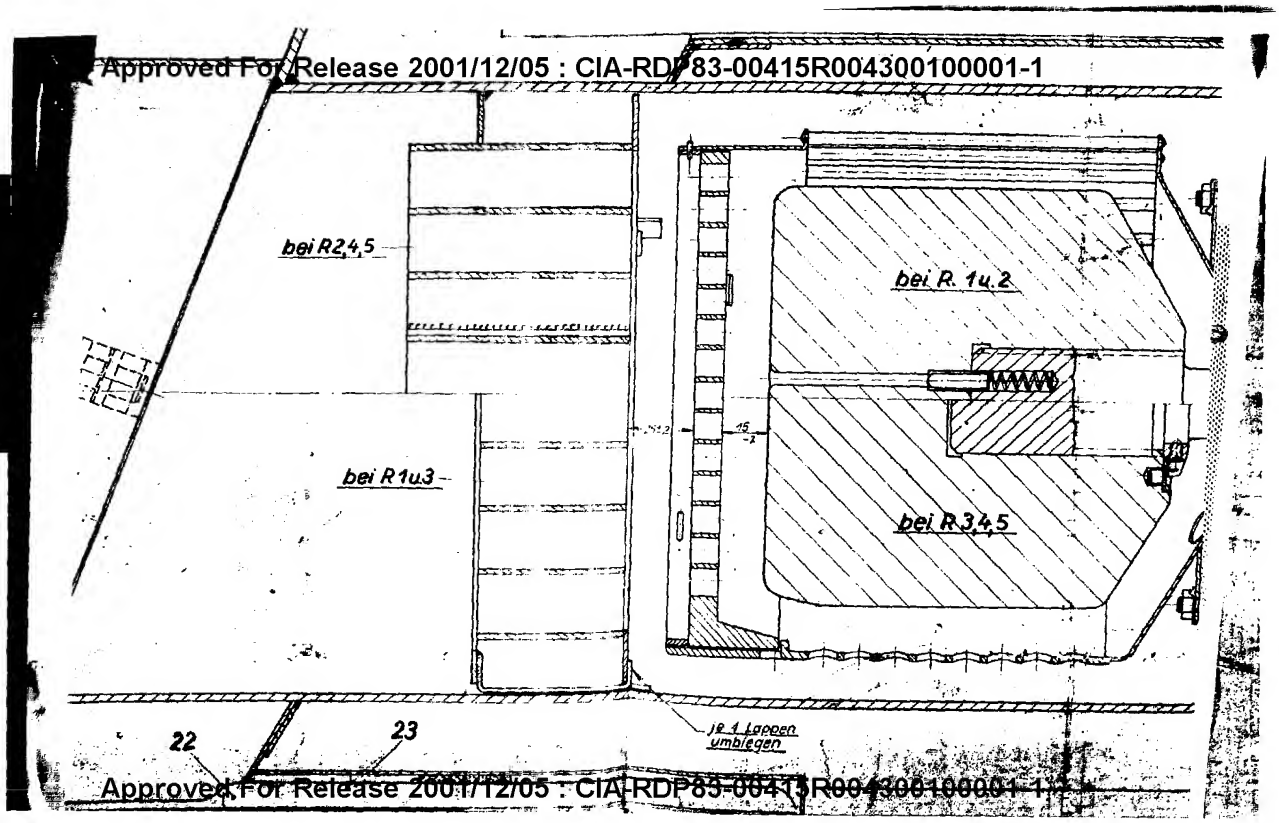

Approved For Release 2001/12/05 : CIA-RDP83-00415R004300100001-1

25X1A

Approved For Release 2001/12/05 : CIA-RDP83-00415R004300100001-1

Approved For Release 2001/12/05 : CIA-RDP83-00415R004300100001-1

25X1A

Approved For Release 2001/12/05 : CIA-RDP83-00415R004300100001-1

Approved For Release 2001/12/05 : CIA-RDP83-00415R004300100001-1

25X1A

Approved For Release 2001/12/05 : CIA-RDP83-00415R004300100001-1

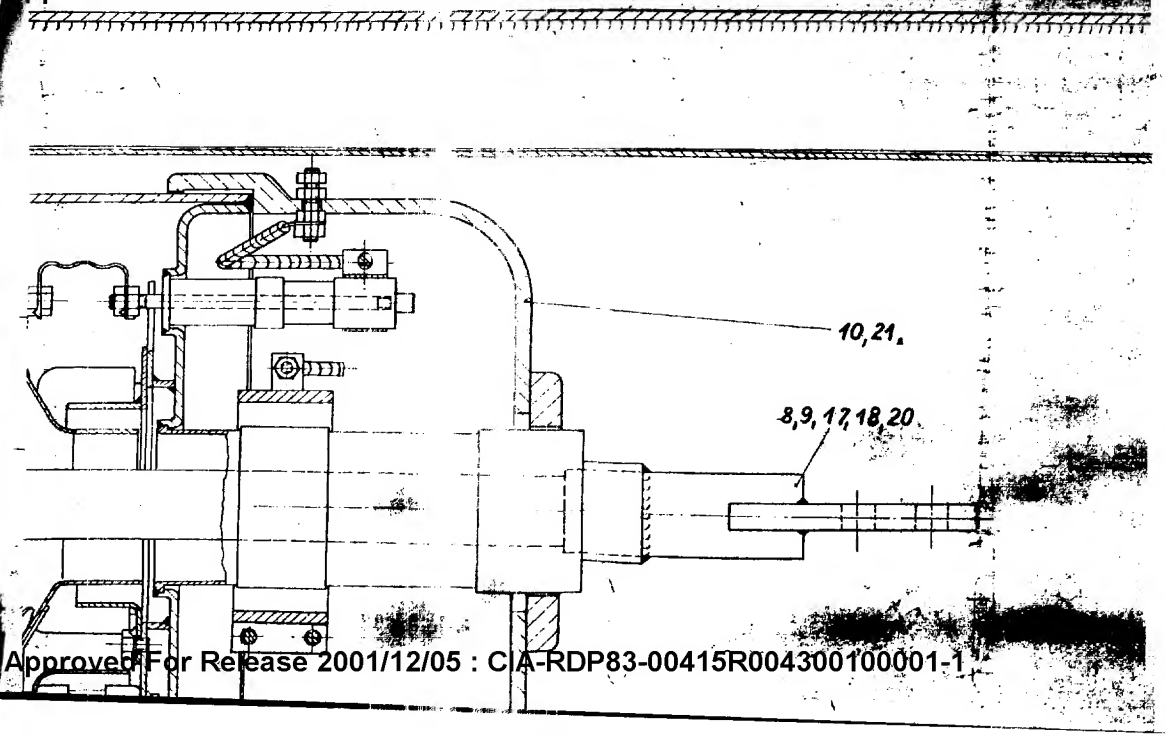

Approved For Release 2001/12/05 : CIA-RDP83-00415R004300100001-1

25X1A

Approved For Release 2001/12/05 : CIA-RDP83-00415R004300100001-1

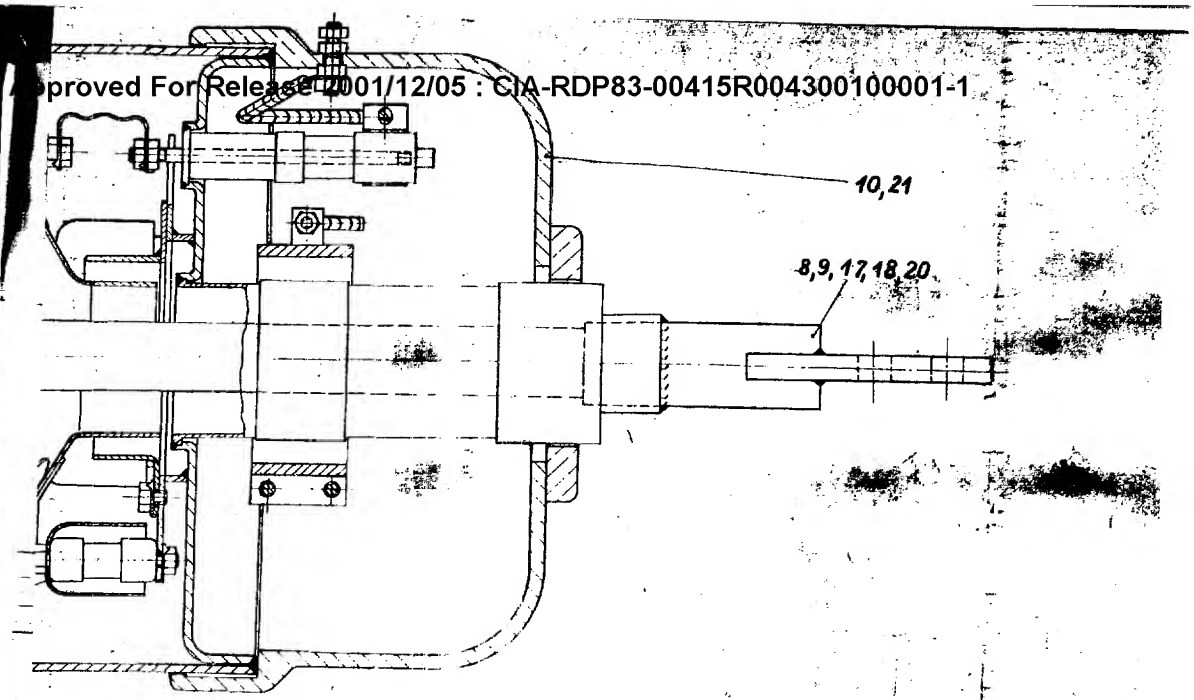

Approved For Release 2001/12/05 : CIA-RDP83-00415R004300100001-1

25X1A

Approved For Release 2001/12/05 : CIA-RDP83-00415R004300100001-1

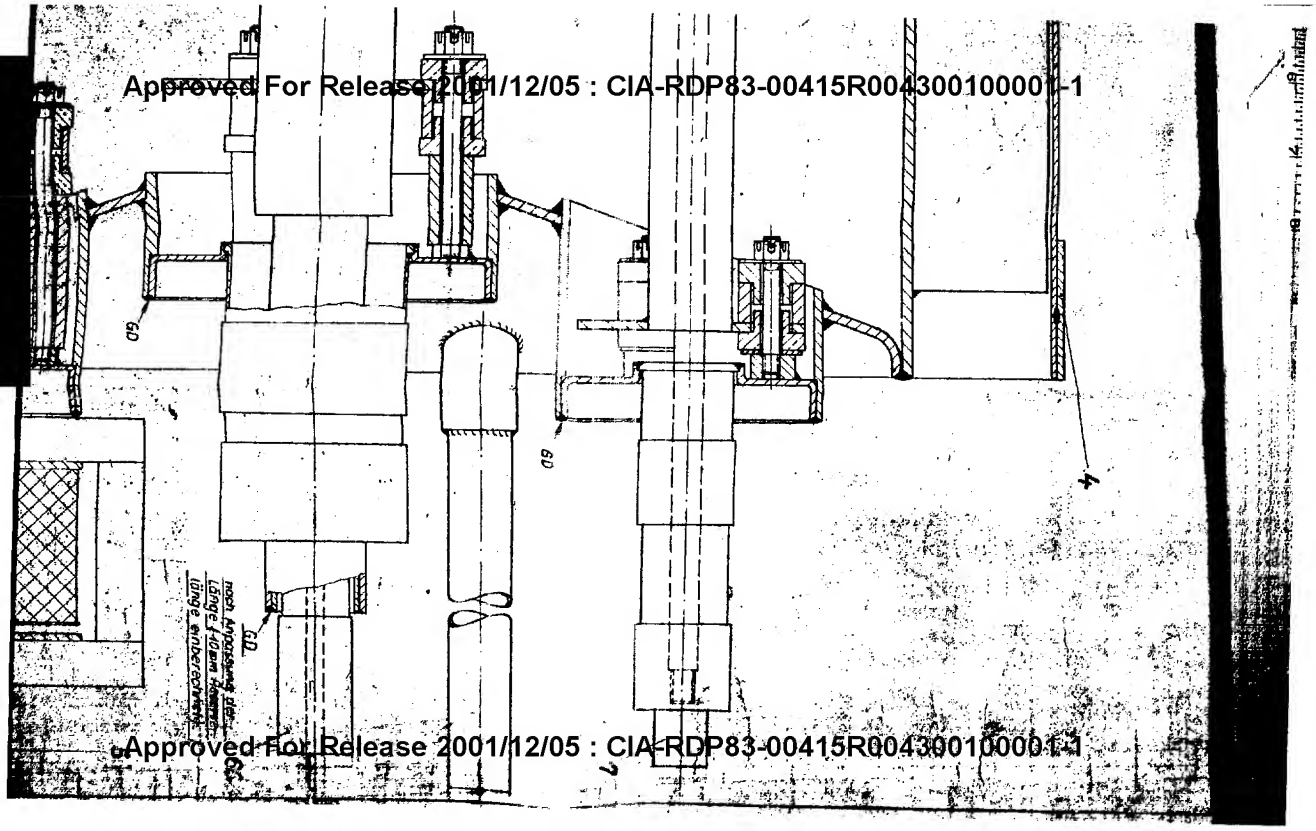

Approved For Release 2001/12/05 : CIA-RDP83-00415R004300100001-1

Approved For Release 2001/12/05 :
CIA-RDP83-00415R004300100001-1

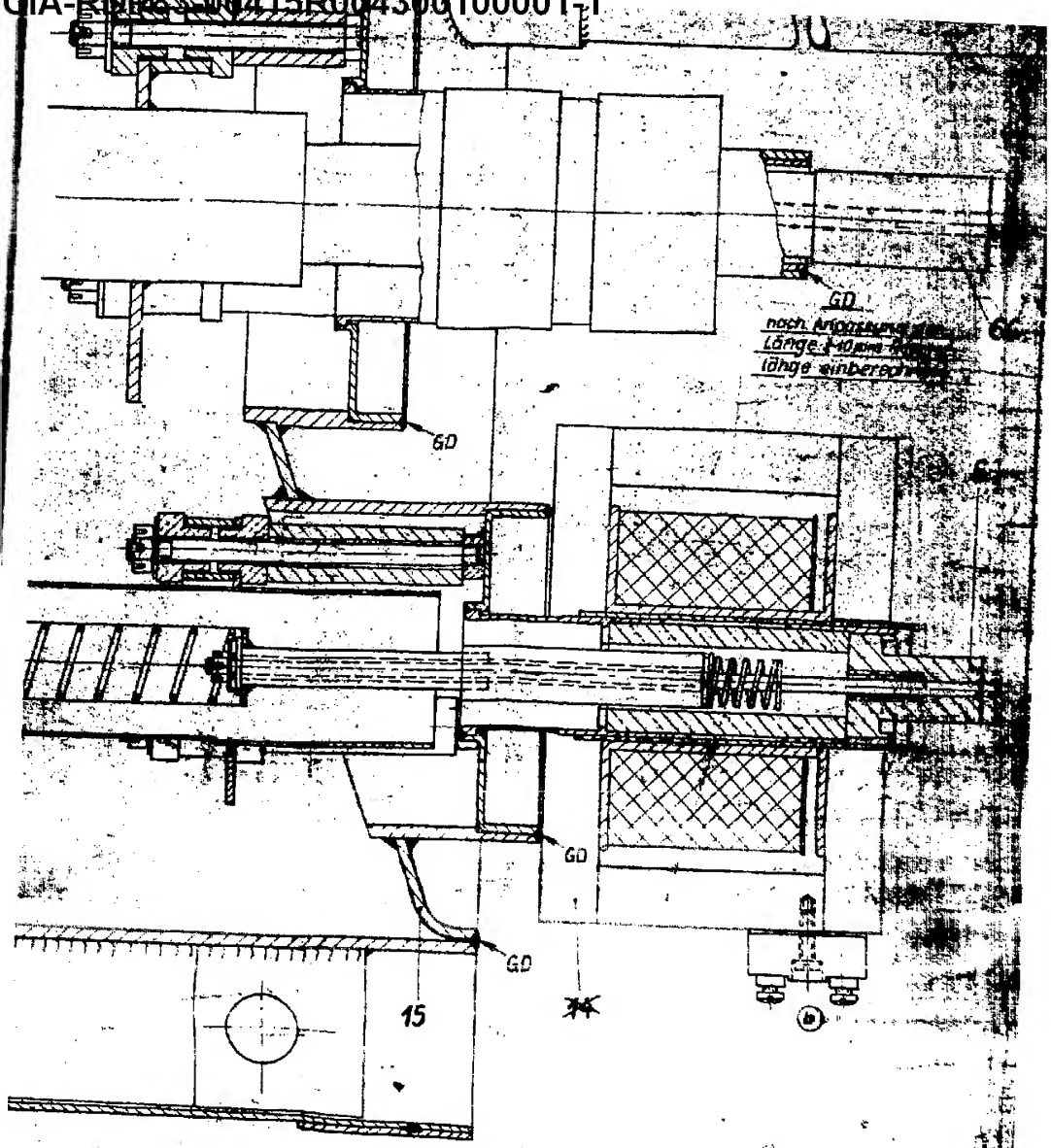

1	1	1	1	1	Thermometer-Befestigung	23	123-04-4068 R.1	
1	1	1	1	1	Thermometer	22	123-75-4070	
6	-	-	-	-	Anodenbeheizung	21	H 122/46 R.3	
6	-	-	-	-	Anode für Hochspannung	20	123-62-3623 R.1	
1	1	1	-	-	Vakuumgefäß-Unterteil	19	H 122/85 R.2	
-	6	-	-	-	Anode für Hochspannung	18	123-62-3232	
-	-	6	-	-	Anode für Hochstrom	17	123-62-3[illegible]	
1	1	1	-	-	Kathodenanordnung	16	123-62-3235 R.1	
1	1	1	1	1	Deckelzusammenstellung	15	H 122/89 R.1	
-	-	-	1	1	Zündspulenbefestigung	14	SK 291 377 R.2	
-	-	-	1	1	Kathodenanordnung	13	H 122/37 R.2	

[redacted]

Approved For Release 2001/12/05 :
CIA-RDP83-00415R004300100001-1

Approved For Release 2001/12/05 : CIA-RDP83-00415R004300100001-1

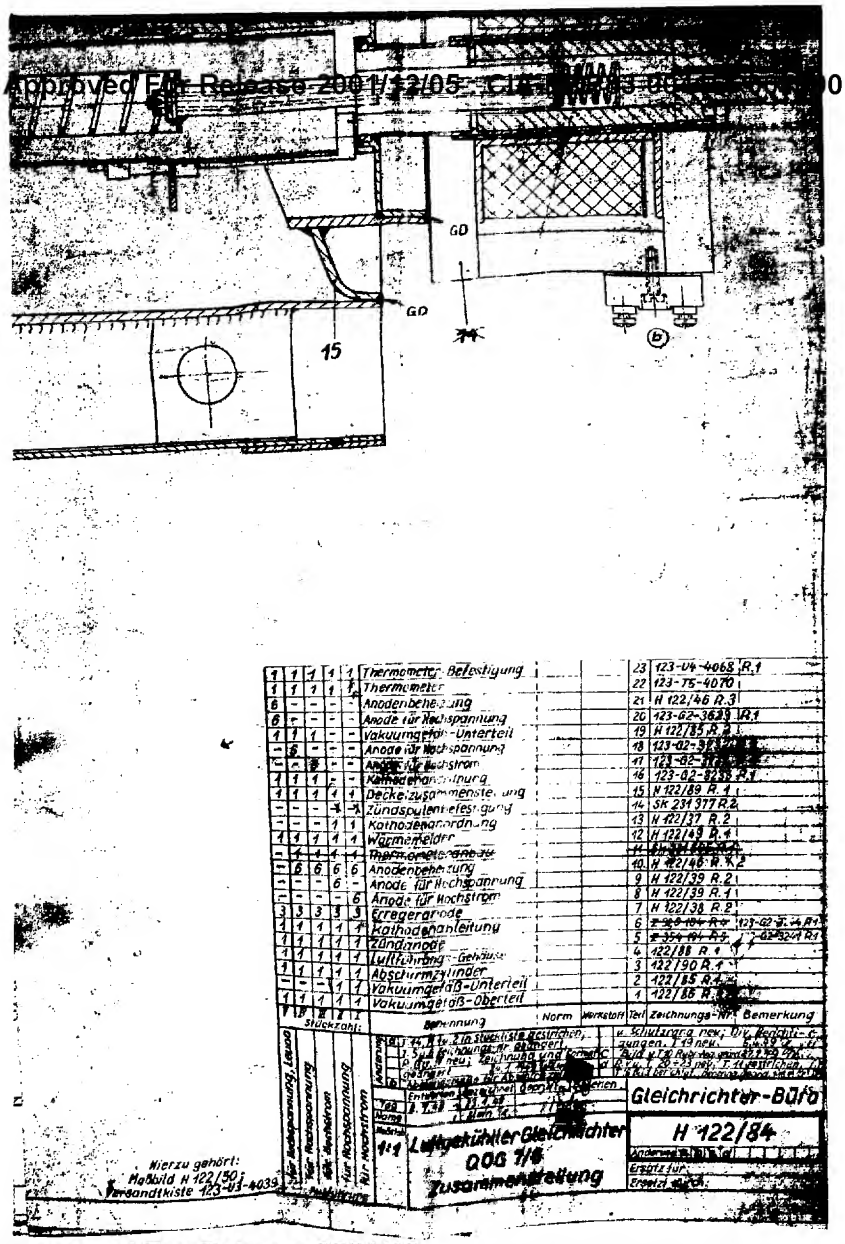

Stückzahl für Hochspannung, Lauf	für Hochspannung	für Hochstrom	für Anstrom	für Hochspannung	für Hochstrom	Benennung	Norm	Werkstoff	Teil	Zeichnungs-Nr.	Bemerkung
1	1	1	1	1	1	Thermometer-Befestigung				23	123-04-4068 R.1
1	1	1	1	1	1	Thermometer				22	123-75-4070
6	–	–	–	–	–	Anodenbehälterung				21	H 122/46 R.3
6	–	–	–	–	–	Anode für Hochspannung				20	123-02-3639 R.1
1	1	1	–	–	–	Vakuumgefäß-Unterteil				19	H 122/85 R.2
–	6	–	–	–	–	Anode für Hochspannung				18	123-02-3[illegible]
–	–	6	–	–	–	Anode für Hochstrom				17	123-02-3[illegible]
1	1	1	–	–	–	Kathodenanordnung				16	123-02-9[illegible] R.1
1	1	1	1	1	1	Deckelzusammenstellung				15	H 122/89 R.1
–	–	–	1	1	1	Zündspulenbefestigung				14	SK 231 377 R.2
–	–	–	–	1	1	Kathodenanordnung				13	H 122/37 R.2
1	1	1	1	1	1	Wärmeleiter				12	H 122/49 R.1
–	1	1	1	1	1	~~Thermometerbrücke~~				11	[illegible]
–	6	6	6	6	6	Anodenbehälterung				10	H 122/46 R.1 R.2
–	–	–	–	6	–	Anode für Hochspannung				9	H 122/39 R.2
–	–	–	–	–	6	Anode für Hochstrom				8	H 122/39 R.1
3	3	3	3	3	3	Erregeranode				7	H 122/38 R.2
1	1	1	1	1	1	Kathodenanleitung				6	~~2-329-104 R.1~~ 123-02-3[illegible] R.1
1	1	1	1	1	1	Zündanode				5	~~2-354-191 R.1~~ 123-02-[illegible] R.1
1	1	1	1	1	1	Luftführungs-Gehäuse				4	122/88 R.1
1	1	1	1	1	1	Abschirmzylinder				3	122/90 R.1
1	1	–	–	1	1	Vakuumgefäß-Unterteil				2	122/85 R.1
1	1	1	1	1	1	Vakuumgefäß-Oberteil				1	122/88 R.1

Änderungen: 1) 14.8.57 Zifn stückzahl geändert, 2) Zeichnungen für Glühdraht geändert, 3) 10.7.58 neu: Zeichnung und Kontakt [redacted] 4) [illegible] 5) [illegible] 6) [illegible] Entworfen [illegible] Geprüft [illegible] Normalien [illegible] Datum 7.7.58 [illegible] Gez. [illegible] Blatt 1 [illegible]

Allgemeine Toleranzen DIN 7168 mittel

Werkstoff

Ersatz für:

Ersetzt durch:

25X1A

Approved For Release 2001/12/05 : CIA-RDP83-00415R004300100001-1

[redacted]

Approved For Release 2001/12/05 : CIA-RDP83-00415R004300100001-1

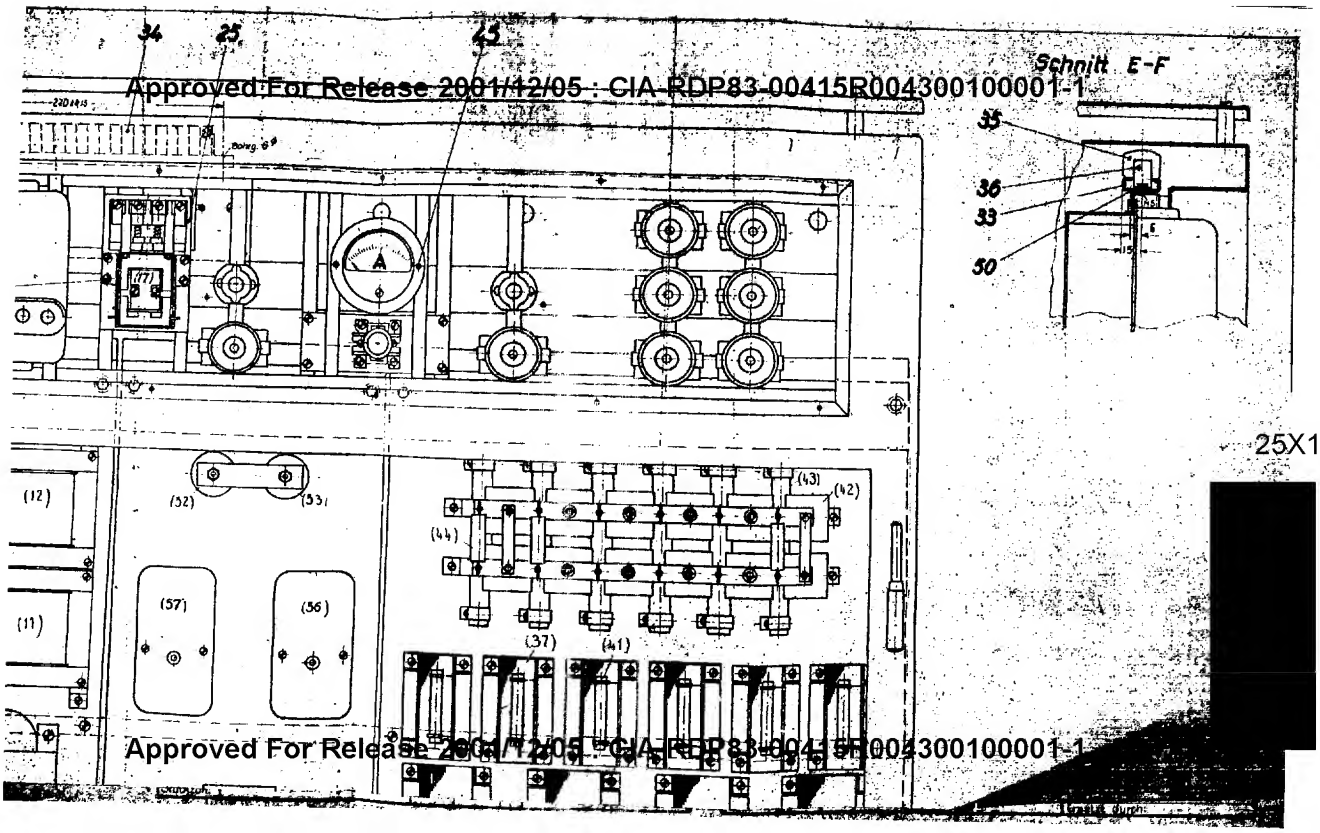

25X1A

[redacted]

Approved For Release 2001/12/05 : CIA-RDP83-00415R004300100001-1

Approved For Release 2001/12/05 : CIA-RDP83-00415R004300100001-1

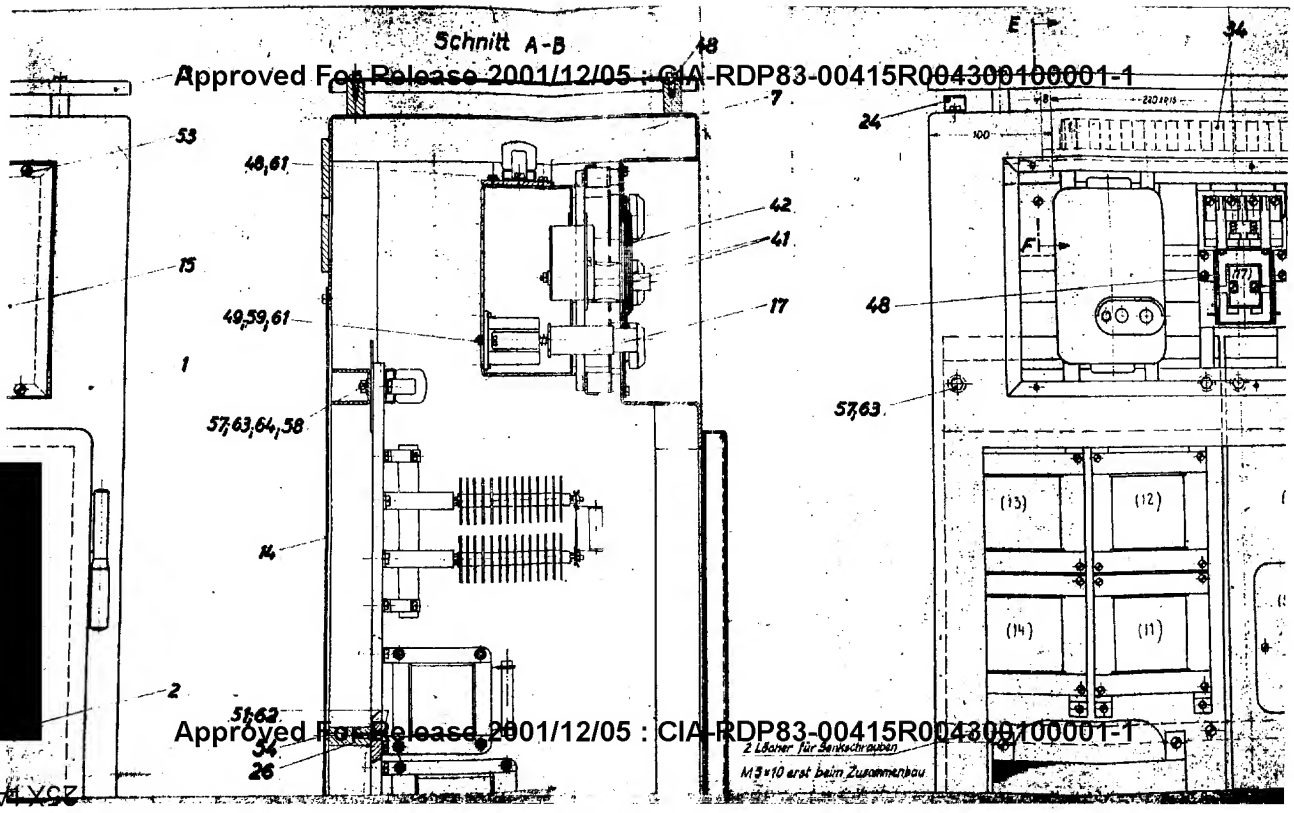

Approved For Release 2001/12/05 : CIA-RDP83-00415R004300100001-1

Approved For Release 2001/12/05 : CIA-RDP83-00415R004300100001-1

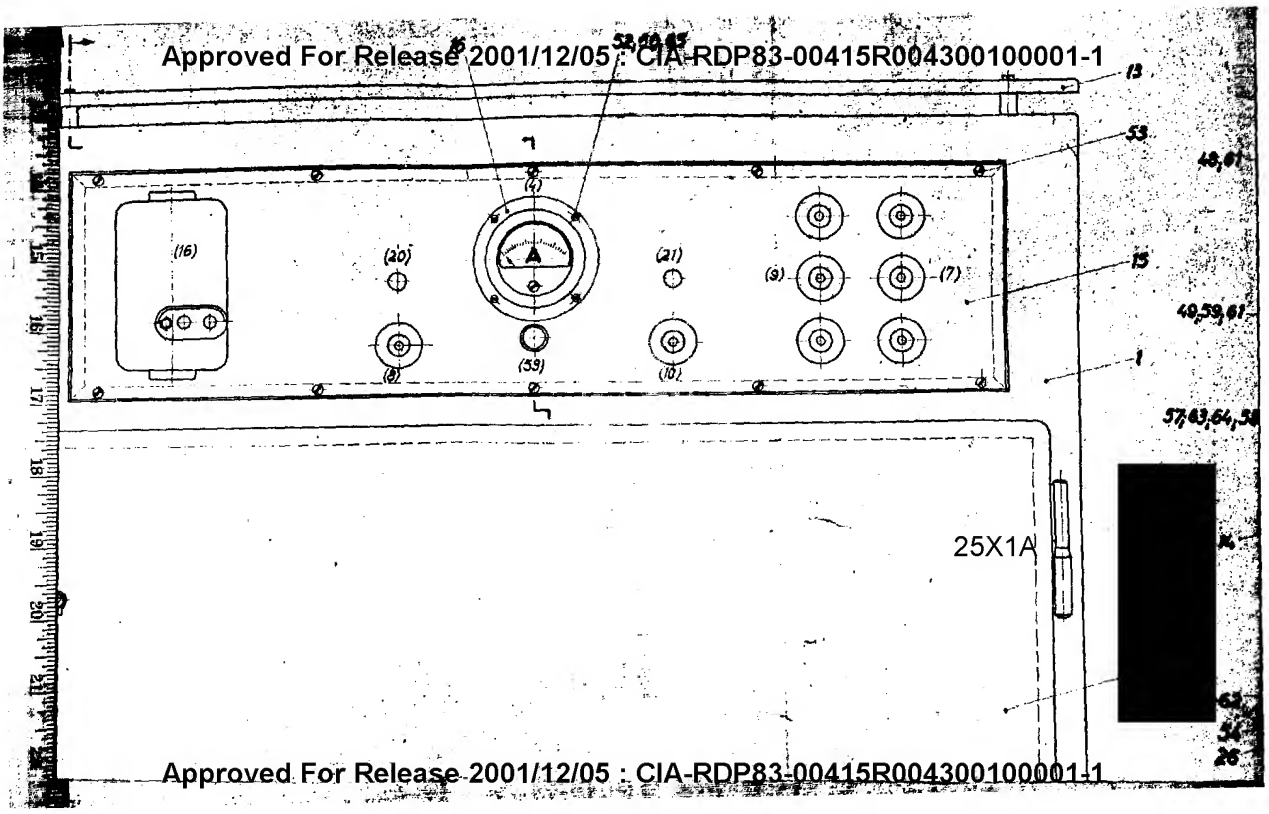

Approved For Release 2001/12/05 : CIA-RDP83-00415R004300100001-1

Approved For Release 2001/12/05 : CIA-RDP83-00415R004300100001-1

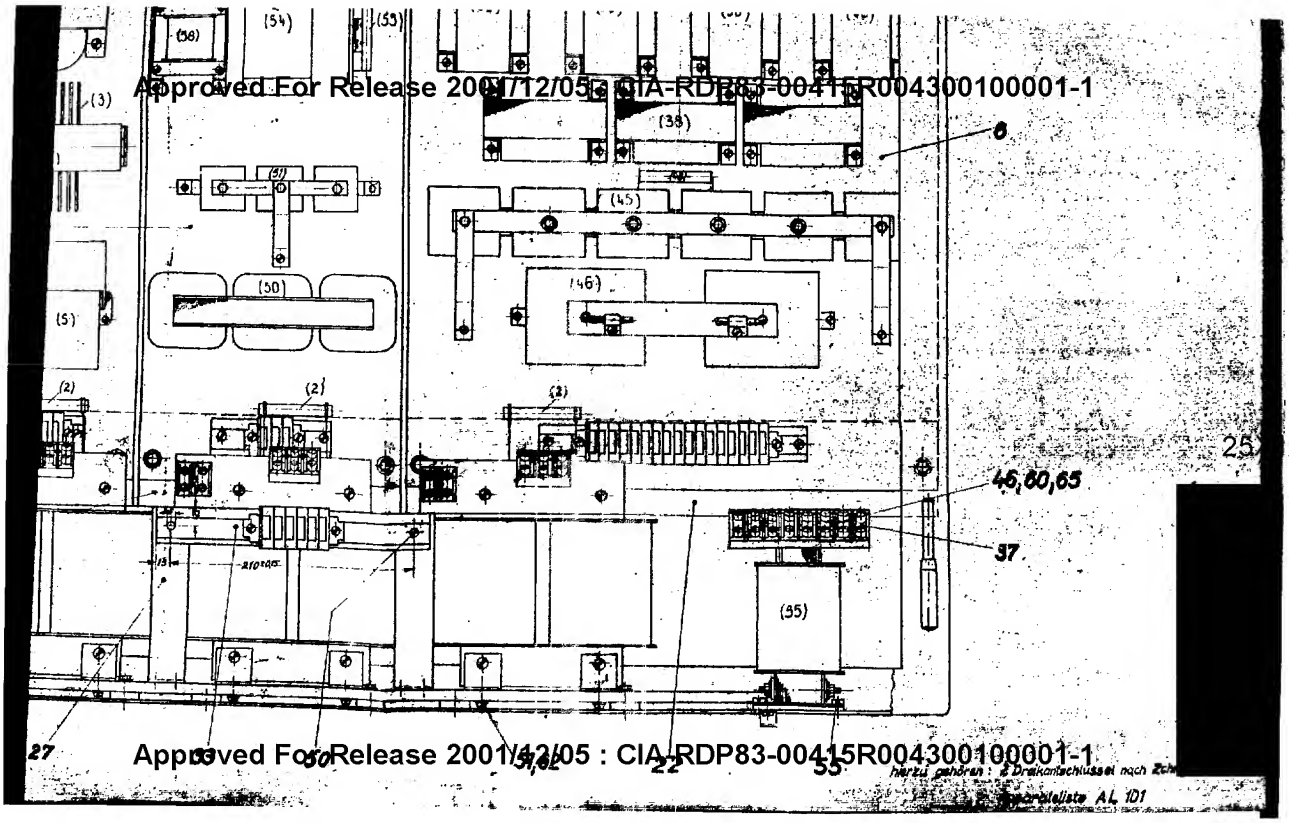

Approved For Release 2001/12/05 : CIA-RDP83-00415R004300100001-1

25 A

Approved For Release 2001/12/05 : CIA-RDP83-00415R004300100001-1

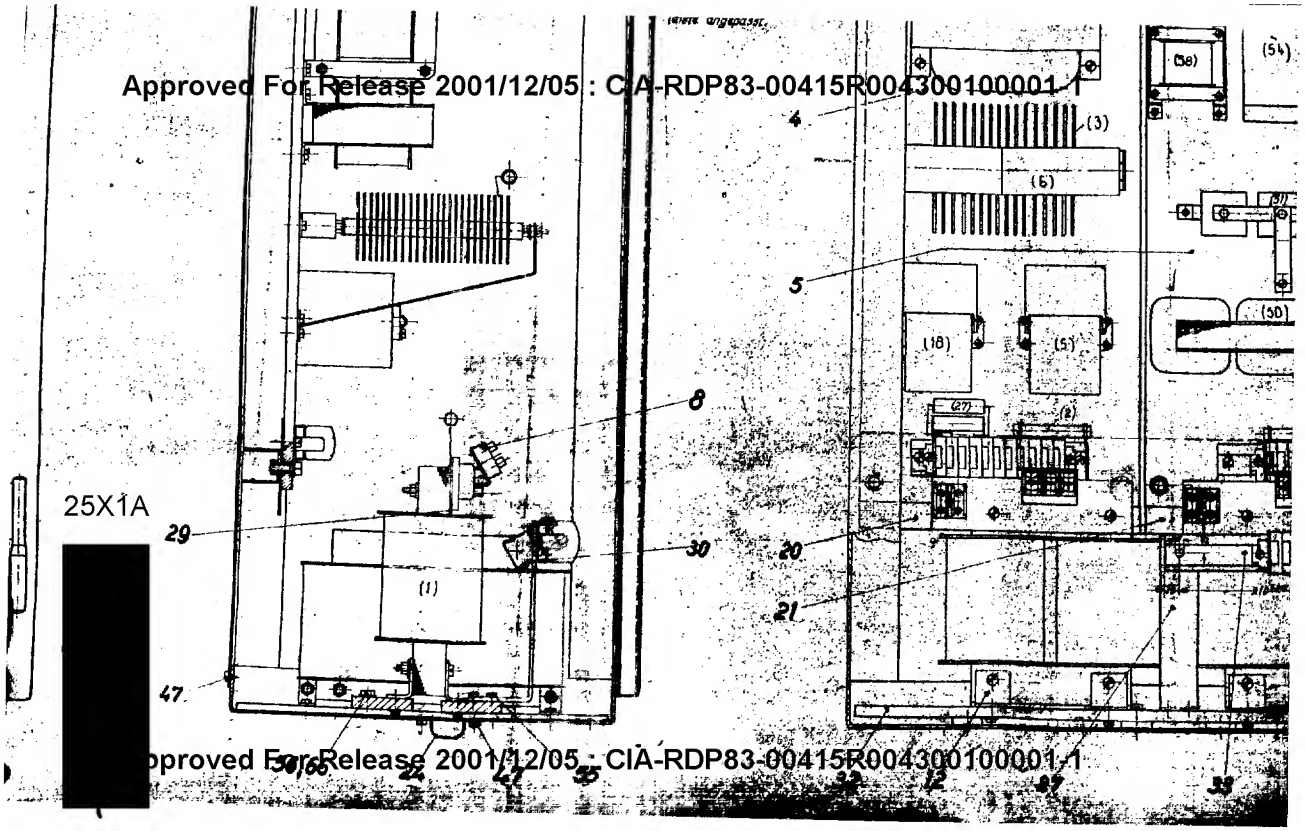

25X1A

[redacted]

Approved For Release 2001/12/05 : CIA-RDP83-00415R004300100001-1

Approved For Release 2001/12/05 : CIA-RDP83-00415R004300100001-1

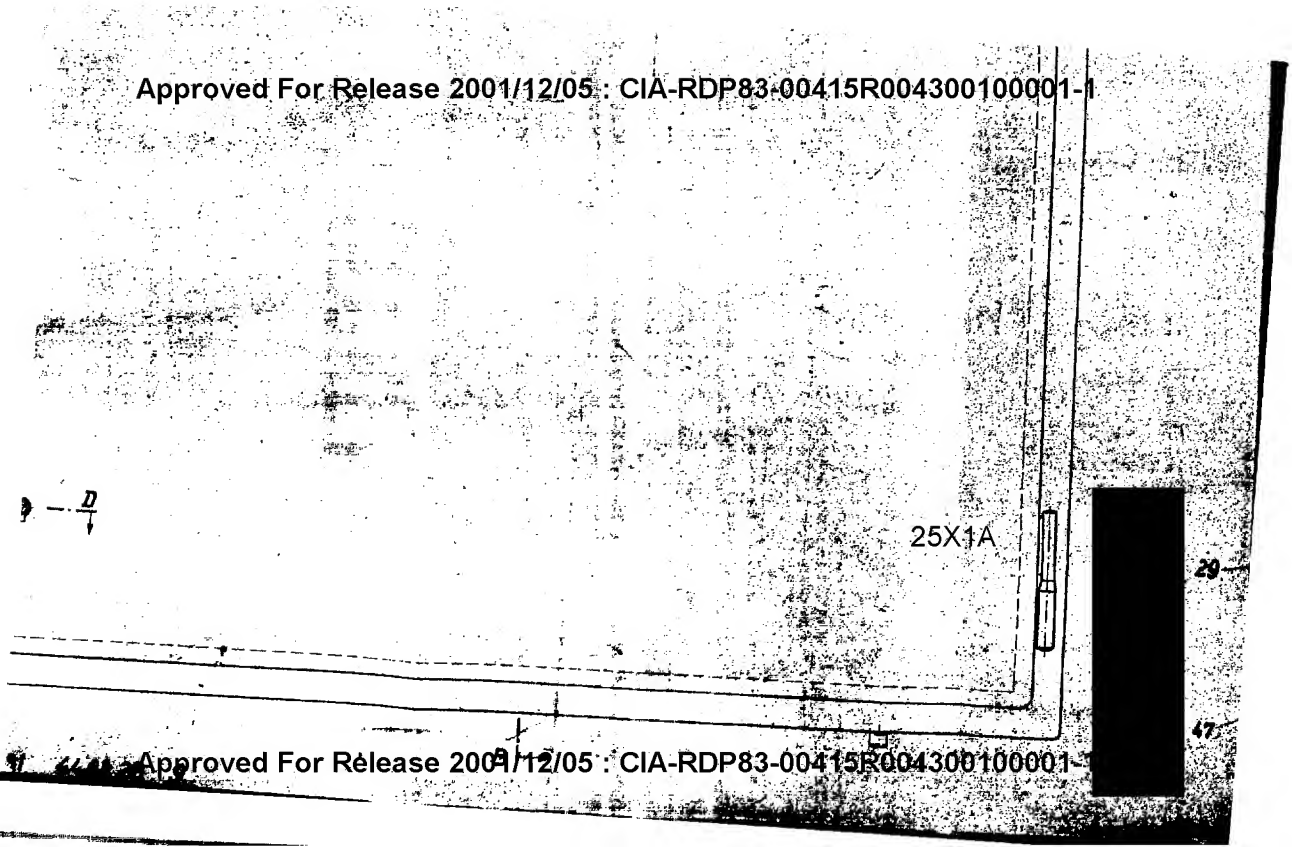

Approved For Release 2001/12/05 : CIA-RDP83-00415R004300100001-1